公 司 简 介

四川东轴轴承股份有限公司位于灿烂的三星堆古文化故乡——四川省广汉市，距成都38公里、德阳20公里。

公司占地6.5万平方米，建筑面积3万平方米。现有各类专业技术人员60余名。已有40余年从事STZ牌轴承研发、制造、销售和服务的历史沉淀。配置有各类生产、检测设备500余台（套）。具有先进、完善的理化、计量、检测设施和手段。年产各类轴承600余个品种。主要产品有：

1、内径12mm~140mm的各种带座外球面球轴承；

2、外径200mm~1600mm的各类大型、特大型轴承，特别是轧钢机用四列短圆柱滚子轴承、角接触球轴承、四列圆锥滚子轴承、推力滚子轴承、组合轴承、剖分轴承、背衬轴承；石油特车转盘轴承；环保水泥设备轴承；军用枪座轴承等已形成完整的尺寸系列。

公司产品广泛用于机械、冶金、石油、轻纺、军工等行业。在满足国内市场的同时，产品还远销香港、台湾、美洲、欧洲、东南亚等20多个国家和地区。

COMPANY BRIEF INTRODUCTION

Sichuan Dongzhou Bearing Co.,Ltd is located in the brilliant ancient culture town——Guanghan city Sichuan province. 38km distant from Chengdu city and 20km from Deyang city.

The company covers an area of 65000 square meters, building area of 30000 square meters. Now there are 60 professional and technical personnel. It has a 40 years history to engage in STZ brand bearing research and development, manufacturing, sales and service. There are about 500 sets production and inspection equipments. And it owns the advanced, perfect physics and chemistry, metrology, inspecting facilities and ways. It can produce more than 600 varieties bearings per year. The main production are:

1.the inner diameter of 12mm ~ 140mm, all kinds of insert units and pillow blocks;

2.the outer diameter of 200mm ~ 1600mm, all kinds of large and extra-large bearings. Especially the four row cylindrical roller bearings in the rolling mill, angular contact ball bearings, four row circular cone roller bearings, thrust roller bearings, combined bearings, split bearings, backing bearings, oil special vehicle turntable bearings, environmental protection cement equipment bearings, military gun seat bearings and so on.

The company products are widely used in machinery, metallurgy, petroleum, textile, military industry and so on. Our products are exported to Hong Kong, Taiwan, America, Europe, Southeast Asia and so on, more than 20 countries and regions.

目 录 INDEX

技术条件 Specifications

轴承游隙

Radial Internal Clearance of Bearings

外球面球轴承径向游隙符合JB/T5304标准，圆柱孔外球面球轴承的径向游隙值见表1.圆锥孔外球面球轴承的径向游隙值见表2.

The radial internal clearance of bearings for the unit is same as the value of JB5304.The clearance for the cylindrical bore bearings is shown in table 1.The clearance for the taper bore bearings is shown is table 2.

圆柱孔轴承的径向游隙

Radial Internal Clearance of Cylindrical Bore bearings

表1 Table 1 (μm)

公称内径 Nominal Bore Diameter d(mm)		第2组Group2		基本组Basic Group		第3组Group3	
超过Over	到Incl.	最小Min.	最大Max.	最小Min.	最大Max.	最小Min.	最大Max.
10	18	3	18	10	25	18	33
18	24	5	20	12	28	20	36
24	30	5	20	12	28	23	41
30	40	6	20	13	33	28	46
40	50	6	23	14	36	30	51
50	65	8	28	18	43	38	61
65	80	10	30	20	51	46	71
80	100	12	36	24	58	53	84
100	120	15	41	28	66	61	97
120	140	18	48	33	81	71	114

圆锥孔轴承的径向游隙

Radial Internal Clearance of Tapered Bore bearings

表2 Table 2 (μm)

公称内径 Nominal Bore Diameter d(mm)		第2组Group2		基本组Basic Group		第3组Group3	
超过Over	到Incl.	最小Min.	最大Max.	最小Min.	最大Max.	最小Min.	最大Max.
10	18	10	25	18	33	25	45
18	24	12	28	20	36	28	48
24	30	12	28	23	41	30	53
30	40	13	33	28	46	40	64
40	50	14	36	30	51	45	73
50	65	18	43	38	61	55	90
65	80	20	51	46	71	65	105
80	100	24	58	53	84	75	120
100	120	28	66	61	97	90	140
120	140	33	81	71	114	105	160

1、轴承公差 Bearings Tolerances

1.1外圈公差 Outer rings tolerances

外圈公差

Outer rings tolerances

表3 Table 3 (μm)

D(mm)		△Dmp		Kea
超过 Over	到 Incl.	上差 High	下差 Low	最大 Max.
30	50	0	-11	20
50	80	0	-13	25
80	120	0	-15	35
120	150	0	-18	40
150	180	0	-25	45
180	250	0	-30	50
250	315	0	-35	60

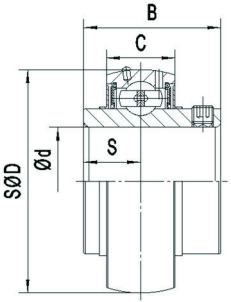

注：（Notes）：

1. △Dmp–单一平面平均外径偏差

The deviation of a single plane mean outside diameter of the outer ring.

2.Kea–成套轴承外圈的径向跳动

Radial runout of assembled bearing outer ring.

1.2内圈公差Inner ring tolerances

内圈公差见表 4 及表 5 The inner rings tolerances are shown in Table 4 and Table 5.

1.2.1圆柱孔轴承内圈公差Tolerances for cylindrical bore bearing inner rings

带圆柱孔的轴承内圈公差

Cylindrical Bore Inner Rings Tolerances

表4 Table 4. (μm)

d(mm)	△dmp		Vdspmax	△Hs		△Bs		Kiamax.
	上偏差	下偏差		上偏差	下偏差	上偏差	下偏差	
>10~18	+15	0	10	+100	-100	0	-120	12
>18~30	+18	0	12	+100	-100	0	-120	15
>30~50	+21	0	14	+100	-100	0	-120	18
>50~80	+24	0	16	+100	-100	0	-150	22
>80~120	+28	0	19	+100	-100	0	-200	28
>120~180	+33	0	22	+100	-100	0	-250	35

注：（Notes）

1. △dmp–单一平面内轴承平均内径偏差

Single plane mean bore diameter deviation.

2.Kia–成套轴承内圈的径向跳动

Radial runout of assembled bearing inner ring.

3. △Bs–内圈单一宽度偏差

Deviation of a single width of inner ring.

4. △Hs–内圈或偏心套单一偏心量的偏差

The deviation of a single eccentric volume of inner ring or eccentric locking collar.

5.Vdsp–内圈单一平面内径变动量

The deviation of a single radial plane bore diameter of the inner ring.

1.2.2锥孔轴承内径公差 Tolerances for tapered bore bearing inner rings

带锥孔轴承内径公差
Tolerances on Inner Rings of Tapered Bore Bearing

表5 Table 5. (μm)

d(mm)		△dmp		△d1mp-△dmp	
超过 Over	到 Incl.	上差 High	下差 Low	最大 Max.	最小 Min.
10	18	+27	0	+18	0
18	30	+33	0	+21	0
30	50	+39	0	+25	0
50	80	+46	0	+30	0
80	120	+54	0	+35	0
120	180	+63	0	+40	0

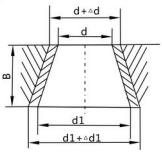

注（Notes）:
1.公称锥度的偏差由（△d1mp-△dmp）的权限值规定，△d1是孔的大头公称直径d1的实际偏差，△d是轴承孔公称直径d的实际偏差。
The deviation form nominal taper is defined as the limits of (△d1mp-△dmp),where △d1 is actual deviation of d1 form nominal bore diameter at larger end and △dis actual deviation of d form nominal bearing bore diameter.
2. d1由下式计算
d1 is obtained by follwing formula:
d1=d+1/12B
B-轴承内圈宽度
B is width of bearing inner ring.
3.a=公称锥角 The nominal taper angle=2° 23′ 9.4″ .

2.轴承座公差Tolerances for Housings

2.1座的内球面直径公差Tolerances on spherical inside diameter of housing

内球面直径公差
Tolerances on Spherical Inside Diameter

表6 Table 6. (μm)

公称球面直径 Da(mm) Nominal spherical Inside diameter		H7				J7				K7			
		Damr		Da		Damr		Da		Damr		Da	
超过 Over	到 Incl.	上差 Low	下差 High	上差 Low	下差 High	上差 Low	下差 High	上差 Low	下差 High	上差 Low	下差 High	上差 Low	下差 High
30	50	+25	0	+30	-5	+14	-11	+19	-16	+7	-18	+12	-23
50	80	+30	0	+36	-6	+18	-12	+24	-18	+9	-21	+15	-27
80	120	+35	0	+42	-7	+22	-13	+29	-20	+10	-25	+17	-32
120	180	+40	0	+48	-8	+26	-14	+34	-22	+12	-28	+20	-36
180	250	+46	0	+55	-9	+30	-16	+39	-25	+13	-33	+22	-42
250	315	+52	0	+62	-10	+36	-16	+46	-26	+16	-36	+26	-46

注（Notes）:
1.Dam=(Damax+Damin)/2
Damax-Da最大测量值maximum measured value of Da.
Damin-Da最小测量值minimum measured value of Da.
2.座的内球面直径尺寸的公差有间隙配合H7，过盈配合K7及介于H7和K7之间的过渡配合J7。
Dimensional tolerances for spherical inside diameter of housing are classified into H7 clearance fit,K7for interference fit and J7 for intermediate fit between H7 and K7.
3.采用间隙配合H7时，轴承外圈装有止动销。
When H7 fit is applied,the self-contained bearing are equipped with locking-pins.

2.2立式座的中心高公差 Tolerances for pillow block housing center height

立式座
Pillow Block Housing

表7 Table7. (μm)

座的代号 Housing No.	偏差 Deviations H
P203-P210 PA203-PA210 PH203-PH210 P305-P310	±150
P211-P220 PA211-PA218 PH211-PH218 P311-P328	±200
P318-9328	±300

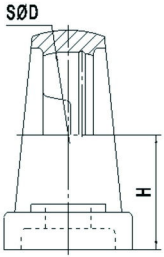

注：H–安装表面到轴中心的高度。
Notes:H–Height of mounting surface to shaft centetline.

2.3法兰型座的公差Tolerances for flange type housings

法兰座
Flange Unit Housings

表8 Table 8. (μm)

座的代号 Housings No.					偏差 Deviations		偏差 f Deviations		凸台外径径向跳动（最大） Rodial runout of Spigot joint(max).
F		FL		FC	e	i	上差 High	下差 Low	
F204 F205 F206	FI305 FI306	FI204 FI205 FI206	F305 F306	FC204 FC205 FC206	±700	±500	0	-46	200
F207 F208 F209 F210	FI307 FI308 FI309 FI310	FI207 FI208 FI209 FI210	F307 F308 F309 F310	FC207 FC208 FC209 FC210			0	-54	
F211 F212 F213 F214 F215 F216 F217	FI311 FI312 FI313 FI314 FI315 FI316 FI317	FI211 FI212 FI213 FI214 FI215 FI216 FI217	F311 F312 F313 F314 F315 F316 F317	FC211 FC212 FC213 FC214 FC215 FC216 FC217	±1000	±800	0	-63	300
F218 F219 F220	FI318 FI319 FI320	FI218 FI219 FI220	F318 F319 F320	FC218 FC219 FC220			0	-72	400

注（Notes）：
1.J–孔中心距
J–bolt holes centetline dimension.

2.A2–安装表面到轴承中心线间距离
A2–bearing centerline distance form mouting surface.

3.f–凸台外径尺寸
f–outside diameter of spigotjoint.

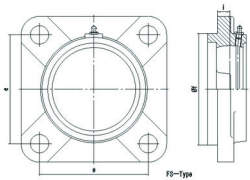

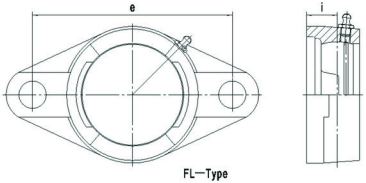

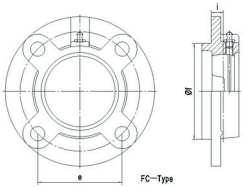

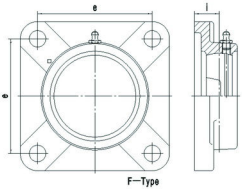

法兰座
Flange Unyt Housings

表 9 Table 9 (μm)

座的代号 Housings No.		偏差 i Deviations
FB204	FA 204	±500
FB205	FA 205	
FB206	FA 206	
FB207	FA 207	
FB208	FA 208	
FB209	FA 209	
FB210	FA 210	
FB211	FA 211	±800
FB212	FA 212	
FB213	Fa213	

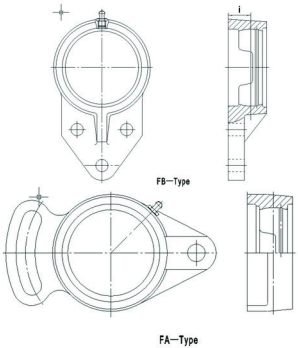

注：A2-安装表面到轴承中心线间距离
Notes:A 2-Bearing centerline distance from mounting surface

2.4滑块座的公差 Tolerances for take-up type housings

滑块座
Take-up Unit Housings

表10 Table 10. (μm)

座的代号 Housings No.	偏差 DeviationsA1 k		偏差 Deviations e		滑动槽平行度 Parallelism of sliding solt Max
	上差 High	下差 Low	上差 High	下差 Low	
T204-T210 T305-T310	+500	-150	+150	-250	500
T211-T217 T311-T328	+1000	-250			600

注（Notes）:
1.k-滑动槽宽度
k-Width of guide rail grooves.
2.e-滑动槽间距
e-The space of guide rail grooves.

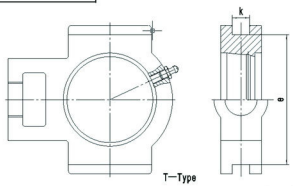

2.5环形座的公差 Tolerances for cartridge type housings

环形座
Cartridge Type Housings

表11 Table 11. (μm)

座的代号 Housings No.	偏差 Deviations a		外径径向跳动 Radial runout of outside surface 最大 Max.	偏差 Deviations A
	上差 High	下差 Low		
C204 C205	0	-30	200	±200
C206 C207 C208 C209 C210	0	-35		
C211 C212 C213	0	-40	300	±250

注(Notes):

1.∅a-环形座外径
∅a-outside diameter of cartridge housing.

2.L-环形座宽度
L-width of cartridge housing.

2.6冲压差的公差 Tolerances for pressed steel units

冲压座
Pressed Steel Units

表12　Table 12.　(μm)

座的代号 Housings No	偏差 Deviations(e)	偏差 Deviations(s)
PFL203～PFL207	±400	±250

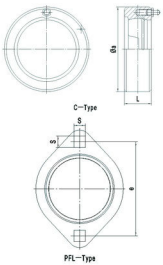

注（Notes）:
1.e-螺孔中心线直径
e-centerline diameter.
2.s-螺孔孔径
s-bolt hole diameter.

极限转速 Permissible Speed of Rotation

带座外球面球轴承的极限转速，主要取决于轴承与轴的配合，正常工作状态该种轴承与轴的配合选用h7，相应的极限转速列于表13中，轻负荷选用轻松的配合，其允许的极限转速要有所降低，重负荷选用较紧的配合，其允许的极限转速可相应提高。

The permissible speed of rotation of the ball bearing units is connected with the fit between shaft and bearing.It is recommended that,under normal operating conditions,the fit between the bearing and the shaft be h7,the relevant values of permissible speed of rotation are shown in table 13.Looser fit allowing lower speed is recommended when ligher load is applied,while tighter fit allowing higher speed is recommended when heavier load is applied.

表13　Table 13　(μm)

轴承代号 Bearing No.	极限转速 Limit speed(r/min).	轴承代号 Bearing No.	极限转速 Limit speed(r/min).
UC NA SA SB UCX CSA CSB SER UK	Grease Lubrlcation 脂润滑	UC　　UK	Grease Lubrlcation 脂润滑
201	4500		
202	4500	305	2800
203	4500	306	2600
204	4000	307	2200
205	3400	308	2000
206	2800	309	1800
207	2400	310	1700
208	2200	311	1400
209	1900	312	1300
210	1800	313	1200
211	1600	314	1100
212	1500	315	1000
213	1400	316	1000
214	1300	317	950
215	1200	318	900
216	1100	319	850
217	1000	320	800
218	950		

立式座
Pillow Blocks

UCP200 (normal—duty)

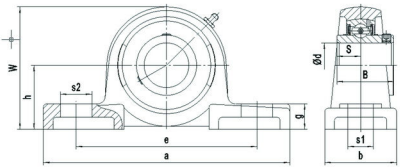

带座轴承代号 Bearing unit No.	轴径 Shaft Dia. d (in.)	(mm)	外形尺寸(mm) Boundary Dimensions(mm) h	a	e	b	s2	s1	g	w	B	S	Bearing No.	Housing No.	重量 Weight (kg)
UCP201		12	33.3	127	95	38	19	13	14	61	31	12.7	UC201	P204	0.66
201—8	1/2												201—8		
UCP202		15	33.3	127	95	38	19	13	14	61	31	12.7	UC202	P204	0.64
202—10	5/8												202—10		
UCP203		17	33.3	127	95	38	19	13	14	61	31	12.7	UC203	P204	0.63
203—11	11/16												203—11		
UCP204		20	33.3	127	95	38	19	13	14	64	31	12.7	UC204	P204	0.65
204—12	3/4												204—12		
UCP205		25	36.5	140	105	38	19	13	15	70	34	14.3	UC205	P205	0.79
205—14	7/8												205—14		
205—15	15/16												205—15		
205—16	1												205—16		
UCP206		30	42.9	165	121	48	21	17	17	82	38.1	15.9	UC206	P206	1.3
206—17	1—1/16												206—17		
206—18	1—1/8												206—18		
206—19	1—3/16												206—19		
206—20	1—1/4												206—20		
UCP207		35	47.6	167	127	48	21	17	18	92	42.9	17.5	UC207	P207	1.6
207—20	1—1/4												207—20		
207—21	1—5/16												207—21		
207—22	1—3/8												207—22		
207—23	1—7/16												207—23		
UCP208		40	49.2	184	137	54	21	17	18	98	49.2	19	UC208	P208	2
208—24	1—1/2												208—24		
208—25	1—9/16												208—25		
UCP209		45	54	190	146	54	21	17	20	106	49.2	19	UC209	P209	2.2
209—26	1—5/8												209—26		
209—27	1—11/16												209—27		
209—28	1—3/4												209—28		
UCP210		50	57.2	206	159	60	25	20	21	113	51.6	19	UC210	P210	2.8
210—30	1—7/8												210—30		
210—31	1—15/16												210—31		
210—32	2												210—32		

立式座
Pillow Blocks

UCP200 (normal—duty)

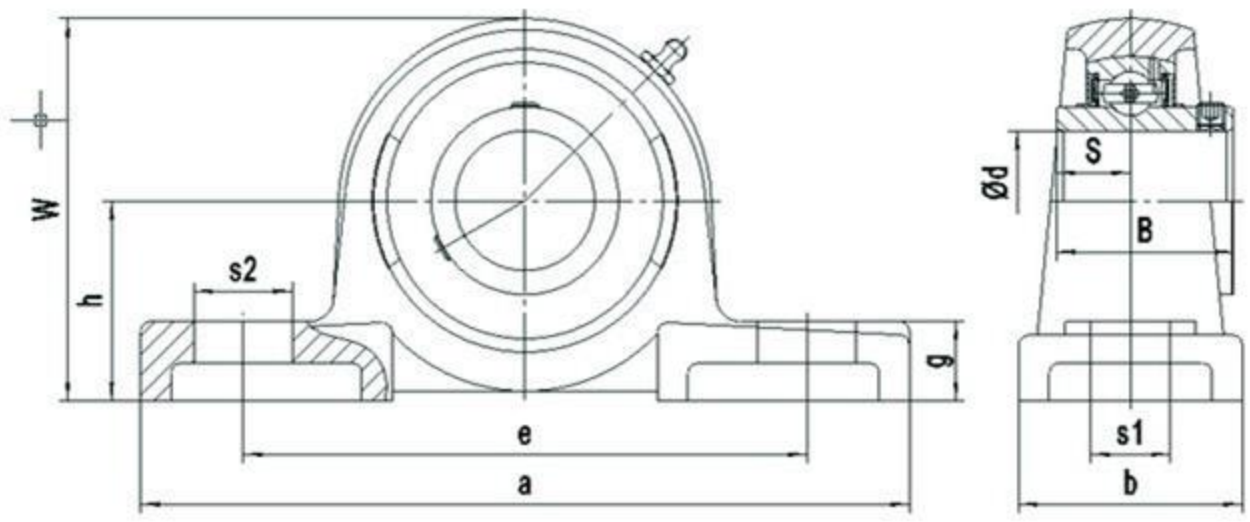

带座轴承代号 Bearing unit No.	轴径 Shaft Dia. d (in.)	(mm)	外形尺寸(mm) Boundary Dimensions(mm) h	a	e	b	s2	s1	g	w	B	S	Bearing No.	Housing No.	重量 Weight (kg)
UCP211		55											UC211		3.4
211—32	2												211—32		
211—34	2—1/8		63.5	219	171	60	25	20	23	124	55.6	22.2	211—34	P211	
211—35	2—3/16												211—35		
UCP212		60											UC212		4.8
212—36	2—1/4												212—36		
212—37	2—5/16		69.8	241	184	70	25	20	25	137	65.1	25.4	212—37	P212	
212—38	2—3/8												212—38		
212—39	2—7/16												212—39		
UCP213		65	76.2	265	203	70	30	25	27	149	65.1	25.4	UC213	P213	5.7
213—40	2—1/2												213—40		
UCP214		70	79.4	266	210	72	30	25	27	155	74.6	30.2	UC214	P214	7
214—44	2—3/4												214—44		
UCP215		75											UC215		7.9
215—47	2—15/16		82.6	275	217	74	30	25	28	162	77.8	33.3	215—47	P215	
215—48	3												215—48		
UCP216		80	88.9	292	232	78	30	25	30	173	82.6	33.3	UC216	P216	9
216—50	3—1/8												216—50		
UCP217		85	95.2	310	247	83	30	25	32	185	85.7	34.1	UC217	P217	11.5
217—52	3—1/4												217—52		
UCP218		90	101·6	327	262	88	33	27	33	198	96	39.7	UC218	P218	14.3
218—56	3—1/2												218—56		

立式座
Pillow Blocks

UCP300(heavy—duty)

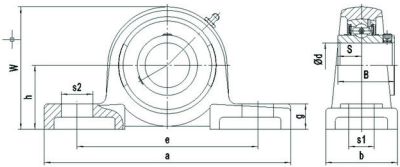

带座轴承代号 Bearing unit No.	轴径 Shaft Dia. d (in.)	(mm)	外形尺寸(mm) Boundary Dimensions(mm) h	a	e	b	s2	s1	g	w	B	S	Bearing No.	Housing No.	重量 Weight (kg)
UCP305		25	45	175	132	45	20	17	15	85	38	15	UC305	P305	1.6
305—14	7/8												305—14		
305—15	15/16												305—15		
305—16	1												305—16		
UCP306		30	50	180	140	50	20	17	18	95	43	17	UC306	P306	2.1
306—18	1—1/8												306—18		
306—19	1—3/16												306—19		
306—20	1—1/4												306—20		
UCP307		35	56	210	160	56	25	17	20	106	48	19	UC307	P307	2.8
307—20	1—1/4												307—20		
307—21	1—5/16												307—21		
307—22	1—3/8												307—22		
307—23	1—7/16												307—23		
UCP308		40	60	220	170	60	27	17	22	116	52	19	UC308	P308	3.6
308—24	1—1/2												308—24		
308—25	1—9/16												308—25		
UCP309		45	67	245	190	67	30	20	24	129	57	22	UC309	P309	4.7
309—26	1—5/8												309—26		
309—27	1—11/16												309—27		
309—28	1—3/4												309—28		
UCP310		50	75	275	212	75	35	20	27	143	61	22	UC310	P310	6.4
310—30	1—7/8												310—30		
310—31	1—15/16												310—31		
UCP311		55	80	310	236	80	38	20	30	154	66	25	UC311	P311	7.8
311—32	2												311—32		
311—34	2—1/8												311—34		
311—35	2—3/16												311—35		
UCP312		60	85	330	250	85	38	25	32	165	71	26	UC312	P312	9.4
312—36	2—1/4												312—36		
312—38	2—3/8												312—38		
312—39	2—7/16												312—39		

立式座
Pillow Blocks

UCP300(heavy—duty)

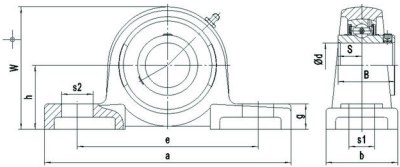

带座轴承代号 Bearing unit No.	轴径 Shaft Dia. d (in.)	(mm)	外形尺寸(mm) Boundary Dimensions(mm) h	a	e	b	s2	s1	g	w	B	S	Bearing No.	Housing No.	重量 Weight (kg)
UCP313 313—40	2—1/2	65	90	340	260	90	38	25	33	176	75	30	UC313 313—40	P313	10.3
UCP314 314—44	2—3/4	70	95	360	280	90	40	27	35	187	78	33	UC314 314—44	P314	11.9
UCP315 315—47 315—48	2—15/16 3	75	100	380	290	100	40	27	35	198	82	32	UC315 315—47 315—48	P315	14.5
UCP316 316—50	3—1/8	80	106	400	300	110	40	27	40	210	86	34	UC316 316—50	P316	17.1
UCP317 317—52 317—55	3—1/4 3—7/16	85	112	420	320	110	45	33	40	220	96	40	UC317 317—52 317—55	P317	19.2
UCP318 318—55 318—56	3—7/16 3—1/2	90	118	430	330	110	45	33	45	235	96	40	UC318 318—55 318—56	P318	21.1
UCP319 319—60	3—3/4	95	125	470	360	120	50	36	45	250	103	41	UC319 319—60	P319	28.2
UCP320 320—64	4	100	140	490	380	120	50	36	50	275	108	42	UC320 320—64	P320	34.8
UCP321		105	140	490	380	120	50	36	50	280	112	44	UC321	P321	36.6
UCP322 322—71	4—7/16	110	150	520	400	140	55	40	50	296	117	46	UC322 322—71	P322	43.2
UCP324 324—79	4—15/16	120	160	570	450	140	55	40	50	316	126	51	UC324 324—79	P324	54
UCP326 326—82	5—1/8	130	180	600	480	140	55	40	50	355	135	54	UC326 326—82	P326	72.1
UCP328 328—88	5—1/2	140	200	620	500	140	55	40	60	393	145	59	UC328 328—88	P328	91.2

窄立式座
Tapped—base Pillow Blocks

UCPA200(normal—duty)

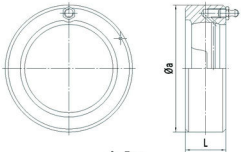

C—Type

带座轴承代号 Bearing unit No.	轴径 Shaft Dia. d (in.)	d (mm)	外形尺寸(mm) Boundary Dimensions(mm) h	a	e	b	M	g	w	h1	B	n	Bearing No.	Housing No.	重量 Weight (kg)
UCPA201		12	30.2	76	52	38	10×1.5	11	62	13	31	12.7	UC201	PA204	0.64
201—8	1/2												201—8		
UCPA202		15	30.2	76	52	38	10×1.5	11	62	13	31	12.7	UC202	PA204	0.62
202—10	5/8												202—10		
UCPA203		17	30.2	76	52	38	10×1.5	11	62	13	31	12.7	UC203	PA204	0.61
203—11	11/16												203—11		
UCPA204		20	30.2	76	52	38	10×1.5	11	62	13	31	12.7	UC204	PA204	0.59
204—12	3/4												204—12		
UCPA205		25	36.5	84	56	38	10×1.5	12	72	15	34	14.3	UC205	PA205	0.83
205—14	7/8												205—14		
205—15	15/16												205—15		
205—16	1												205—16		
UCPA206		30	42.9	94	66	48	14×2	13	84	18	38.1	15.9	UC206	PA206	1.2
206—17	1—1/16												206—17		
206—18	1—1/8												206—18		
206—19	1—3/16												206—19		
206—20	1—1/4												206—20		
UCPA207		35	47.6	110	80	48	14×2	13	95	20	42.9	17.5	UC207	PA207	1.7
207—20	1—1/4												207—20		
207—21	1—5/16												207—21		
207—22	1—3/8												207—22		
207—23	1—7/16												207—23		
UCPA208		40	49.2	116	84	54	14×2	13	100	20	49.2	19	UC208	PA208	2
208—24	1—1/2												208—24		
208—25	1—9/16												208—25		

窄立式座 UCPA200(normal—duty)
Tapped—base Pillow Blocks

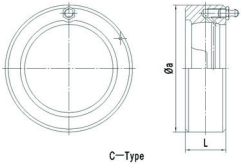

带座轴承代号 Bearing unit No.	轴径 Shaft Dia. d (in.)	轴径 Shaft Dia. d (mm)	外形尺寸(mm) Boundary Dimensions(mm) h	a	e	b	M	g	w	h1	B	n	Bearing No.	Housing No.	重量 Weight (kg)
UCPA209													UC209		2.2
209—26	1—5/8	45	54.2	120	90	54	14×2	13	108	25	49.2	19	209—26	PA209	
209—27	1—11/16												209—27		
209—28	1—3/4												209—28		
UCPA210		50											UC210		2.8
210—30	1—7/8		57.2	130	94	60	16×2	14	116	25	51.6	19	210—30	PA210	
210—31	1—15/16												210—31		
210—32	2												210—32		
UCPA211		55											UC211		3
211—32	2		63.5	140	104	66	16×2	16	125	25	55.6	22.2	211—32	PA211	
211—34	2—1/8												211—34		
211—35	2—3/16												211—35		
UCPA212		60											UC212		4.24
212—36	2—1/4												212—36		
212—37	2—5/16		69.9	150	114	68	16×2	16	138	25	65.1	25.4	212—37	PA212	
212—38	2—3/8												212—38		
212—39	2—7/16												212—39		

立式座（UCPE200）

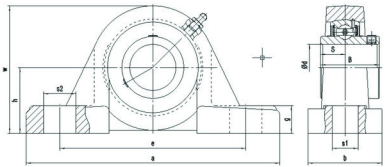

带座轴承代号 Bearing unit No.	轴径 Shaft Dia. d (in.)	(mm)	外形尺寸(mm) Boundary Dimensions(mm) h	a	e	b	s2	s1	g	w	B	S	Bearing No.	Housing No.	重量 Weight (kg)
UCPE205		25											UC205		0.75
205—14	7/8		36.6	140	105	38	16	13	16	70	34	14.3	205—14	PE205	
205—15	15/16												205—15		
205—16	1												205—16		
UCPE206		30											UC206		1.15
206—17	1—1/16												206—17		
206—18	1—1/8		42.9	165	121	48	21	17	18	83	38.1	15.9	206—18	PE206	
206—19	1—3/16												206—19		
206—20	1—1/4												206—20		
UCPE207		35											UC207		1.3
207—20	1—1/4												207—20		
207—21	1—5/16		47.6	167	127	48	21	17	19	94	42.9	17:5	207—21	PE207	
207—22	1—3/8												207—22		
207—23	1—7/16												207—23		
UCPE208		40											UC208		1.5
208—24	1—1/2		49.2	184	137	54	25	17	19	100	49.2	19	208—24	PE208	
208—25	1—9/16												208—25		
UCPE209		45											UC209		1.75
209—26	1—5/8		54	190	146	54	25	17	20	108	49.2	19	209—26	PE209	
209—27	1—11/16												209—27		
209—28	1—3/4												209—28		
UCPE210		50											UC210		2.35
210—30	1—7/8		57.2	206	159	60	25	20	22	114	51.6	19	210—30	PE210	
210—31	1—15/16												210—31		
210—32	2												210—32		

立式座（UCPE200）

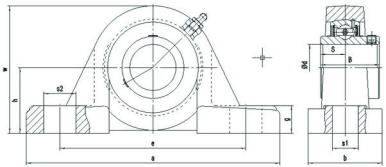

带座轴承代号 Bearing unit No.	轴径 Shaft Dia. d (in.)	(mm)	外形尺寸(mm) Boundary Dimensions(mm) h	a	e	b	s2	s1	g	w	B	S	Bearing No.	Housing No.	重量 Weight (kg)
UCPE211		55	63.5	219	171	60	25	20	22	126	55.6	22.2	UC211	PE211	2.6
211—32	2												211—32		
211—34	2—1/8												211—34		
211—35	2—3/16												211—35		
UCPE212		60	69.8	241	184	70	25	20	25	138	65.1	25.4	UC212	PE212	4
212—36	2—1/4												212—36		
212—37	2—5/16												212—37		
212—38	2—3/8												212—38		
212—39	2—7/16												212—39		
UCPE213		65	76.2	265	203	70	29	25	27	150	65.1	25.4	UC213	PE213	4.77
213—40	2—1/2												213—40		
UCPE214		70	79.4	266	210	72	31	25	27	156	74.6	30.2	UC214	PE214	5.3
214—44	2—3/4												214—44		
UCPE215		75	82.6	275	217	74	31	25	28	163	77.8	33.3	UC215	PE215	6
215—47	2—15/16												215—47		
215—48	3												215—48		

高中心立式座
Pillow Blocks
(High center height)

UCPH200 (normal—duty)

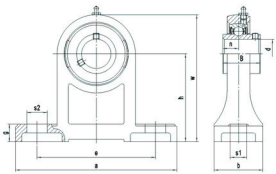

带座轴承代号 Bearing unit No.	轴径 Shaft Dia. d (in.)	d (mm)	外形尺寸(mm) Boundary Dimensions(mm) h	a	e	b	s2	s1	g	w	B	n	Bearing No.	Housing No.	重量 Weight (kg)
UCPH201 201—8	1/2	12	70	127	95	40	19	13	15	101	31	12.7	UC201 201—8	PH204	0.96
UCPH202 202—10	5/8	15	70	127	95	40	19	13	15	101	31	12.7	UC202 202—10	PH204	0.94
UCPH203 203—11	11/16	17	70	127	95	40	19	13	15	101	31	12.7	UC203 203—11	PH204	0.93
UCPH204 204—12	3/4	20	70	127	95	40	19	13	15	101	31	12.7	UC204 204—12	PH204	0.91
UCPH205 205—14 205—15 205—16	7/8 15/16 1	25	80	140	105	50	19	13	16	114	34	14.3	UC205 205—14 205—15 205—16	PH205	1.2
UCPH206 206—17 206—18 206—19 206—20	1—1/16 1—1/8 1—3/16 1—1/4	30	90	165	121	50	21	17	18	130	38.1	15.9	UC206 206—17 206—18 206—19 206—20	PH206	1.6
UCPH207 207—20 207—21 207—22 207—23	1—1/4 1—5/16 1—3/8 1—7/16	35	95	167	127	60	21	17	18	140	42.9	17.5	UC207 207—20 207—21 207—22 207—23	PH207	2
UCPH208 208—24 208—25	1—1/2 1—9/16	40	100	184	137	70	21	17	20	150	49.2	19	UC208 208—24 208—25	PH208	2.7
UCPH209 209—26 209—27 209—28	1—5/8 1—11/16 1—3/4	45	105	190	146	70	21	17	20	158	49.2	19	UC209 209—26 209—27 209—28	PH209	3
UCPH210 210—30 210—31 210—32	1—7/8 1—15/16 2	50	110	206	159	70	22	20	22	165	51.6	19	UC210 210—30 210—31 210—32	PH210	3.5

方形座 Flange Units(Square)

UCF200(normal—duty)

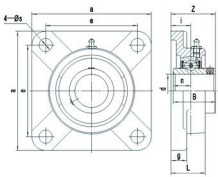

带座轴承代号 Bearing unit No.	轴径 Shaft Dia. d (in.)	(mm)	外形尺寸(mm) Boundary Dimensions(mm) a	e	i	g	L	s	z	B	n	Bearing No.	Housing No.	重量 Weight (kg)
UCF201 201—8	1/2	12	86	64	15	12	25.5	12	33.3	31	12.7	UC201 201—8	F204	0.64
UCF202 202—10	5/8	15	86	64	15	12	25.5	12	33.3	31	12.7	UC202 202—10	F204	0.62
UCF203 203—11	11/16	17	86	64	15	12	25.5	12	33.3	31	12.7	UC203 203—11	F204	0.61
UCF204 204—12	3/4	20	86	64	15	12	25.5	12	33.3	31	12.7	UC204 204—12	F204	0.59
UCF205 205—14 205—15 205—16	7/8 15/16 1	25	95	70	16	14	27	12	35.7	34	14.3	UC205 205—14 205—15 205—16	F205	0.82
UCF206 206—17 206—18 206—19 206—20	1—1/16 1—1/8 1—3/16 1—1/4	30	108	83	18	14	31	12	40.2	38.1	15.9	UC206 206—17 206—18 206—19 206—20	F206	1.1
UCF207 207—20 207—21 207—22 207—23	1—1/4 1—5/16 1—3/8 1—7/16	35	117	92	19	16	34	14	44.4	42.9	17.5	UC207 207—20 207—21 207—22 207—23	F207	1.5
UCF208 208—24 208—25	1—1/2 1—9/16	40	130	102	21	16	36	16	51.2	49.2	19	UC208 208—24 208—25	F208	1.9
UCF209 209—26 209—27 209—28	1—5/8 1—11/16 1—3/4	45	137	105	22	18	38	16	52.2	49.2	19	UC209 209—26 209—27 209—28	F209	2.3
UCF210 210—30 210—31 210—32	1—7/8 1—15/16 2	50	143	111	22	18	40	16	54.6	51.6	19	UC210 210—30 210—31 210—32	F210	2.5

方形座 UCF200(normal—duty)
Flange Units(Square)

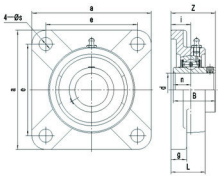

带座轴承代号 Bearing unit No.	轴径 Shaft Dia. d (in.)	(mm)	外形尺寸(mm) Boundary Dimensions(mm) a	e	i	g	L	s	z	B	n	Bearing No.	Housing No.	重量 Weight (kg)
UCF211		55										UC211		3.4
211—32	2		162	130	25	20	43	19	58.4	55.6	22.2	211—32	F211	
211—34	2—1/8											211—34		
211—35	2—3/16											211—35		
UCF212		60										UC212		4.4
212—36	2—1/4											212—36		
212—37	2—5/16		175	143	29	20	48	19	68.7	65.1	25.4	212—37	F212	
212—38	2—3/8											212—38		
212—39	2—7/16											212—39		
UCF213		65	187	149	30	22	50	19	69.7	65.1	25.4	UC213	F213	5.3
213—40	2—1/2											213—40		
UCF214		70	193	152	31	22	54	19	75.4	74.6	30.2	UC214	F214	6
214—44	2—3/4											214—44		
UCF215		75										UC215		6.6
215—47	2—15/16		200	159	34	22	56	19	78.5	77.8	33.3	215—47	F215	
215—48	3											215—48		
UCF216		80	208	165	34	22	58	23	83.3	82.6	33.3	UC216	F216	7.5
216—50	3—1/8											216—50		
UCF217		85	220	175	36	24	63	23	87.6	85.7	34.1	UC217	F217	9.1
217—52	3—1/4											217—52		
UCF218		90	235	187	40	24	68	23	96.3	96	39.7	UC218	F218	11.3
218—56	3—1/2											218—56		

方形座 Flange Units(Square)

UCF300(normal—duty)

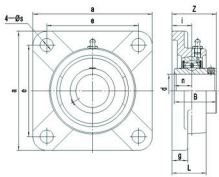

带座轴承代号 Bearing unit No.	轴径 Shaft Dia. d (in.)	d (mm)	外形尺寸(mm) Boundary Dimensions(mm) a	e	i	g	L	s	z	B	n	Bearing No.	Housing No.	重量 Weight (kg)
UCF313 313—40	2—1/2	65	208	166	33	22	58	23	78	75	30	UC313 313—40	F313	7.8
UCF314 314—44	2—3/4	70	226	178	36	25	61	25	81	78	33	UC314 314—44	F314	9.8
UCF315 315—47 315—48	2—15/16 3	75	236	184	39	25	66	25	89	82	32	UC315 315—47 315—48	F315	11.6
UCF316 316—50	3—1/8	80	250	196	38	27	68	31	90	86	34	UC316 316—50	F316	13.2
UCF317 317—52 317—55	3—1/4 3—7/16	85	260	204	44	27	74	31	100	96	40	UC317 317—52 317—55	F317	15.2
UCF318 318—55 318—56	3—7/16 3—1/2	90	280	216	44	30	76	35	100	96	40	UC318 318—55 318—56	F318	18.8
UCF319 319—60	3—3/4	95	290	228	59	30	94	35	121	103	41	UC319 319—60	F319	21.1
UCF320 320—64	4	100	310	242	59	32	94	38	125	108	42	UC320 320—64	F320	25.3
UCF321		105	310	242	59	32	94	38	127	112	44	UC321	F321	25.4
UCF322 322—71	4—7/16	110	340	266	60	35	96	41	131	117	46	UC322 322—71	F322	35
UCF324 324—79	4—15/16	120	370	290	65	40	110	41	140	126	51	UC324 324—79	F324	47.2
UCF326 326—82	5—1/8	130	410	320	65	45	115	41	146	135	54	UC326 326—82	F326	64.1
UCF328 328—88	5—1/2	140	450	350	75	55	125	41	161	145	59	UC328 328—88	F328	90.2

方形座 Flange Units(Square)

UCF300(normal—duty)

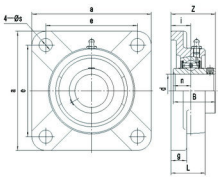

带座轴承代号 Bearing unit No.	轴径 Shaft Dia. d (in.)	d (mm)	外形尺寸(mm) Boundary Dimensions(mm) a	e	i	g	L	s	z	B	n	Bearing No.	Housing No.	重量 Weight (kg)
UCF305		25										UC305		1.2
305—14	7/8		110	80	16	13	29	16	39	38	15	305—14	F305	
305—15	15/16											305—15		
305—16	1											305—16		
UCF306		30										UC306		1.8
306—18	1—1/8		125	95	18	15	32	16	44	43	17	306—18	F306	
306—19	1—3/16											306—19		
306—20	1—1/4											306—20		
UCF307		35										UC307		2.2
307—20	1—1/4											307—20		
307—21	1—5/16		135	100	20	16	36	19	49	48	19	307—21	F307	
307—22	1—3/8											307—22		
307—23	1—7/16											307—23		
UCF308		40										UC308		3
308—24	1—1/2		150	112	23	17	40	19	56	52	19	308—24	F308	
308—25	1—9/16											308—25		
UCF309		45										UC309		3.8
309—26	1—5/8		160	125	25	18	44	19	60	57	22	309—26	F309	
309—27	1—11/16											309—27		
309—28	1—3/4											309—28		
UCF310		50										UC310		4.9
310—30	1—7/8		175	132	28	19	48	23	67	61	22	310—30	F310	
310—31	1—15/16											310—31		
UCF311		55										UC311		5.6
311—32	2		185	140	30	20	52	23	71	66	25	311—32	F311	
311—34	2—1/8											311—34		
311—35	2—3/16											311—35		
UCF312		60										UC312		6.8
312—36	2—1/4		195	150	33	22	56	23	78	71	26	312—36	F312	
312—38	2—3/8											312—38		
312—39	2—7/16											312—39		

可调菱形座 Adjustable Flange Units

UCFA200(normal—duty)

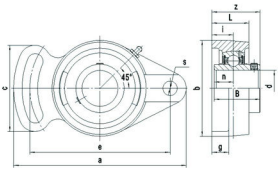

带座轴承代号 Bearing unit No.	轴径 Shaft Dia. d (in.)	(mm)	外形尺寸(mm) Boundary Dimensions(mm) a	e	i	g	L	s	b	z	c	B	n	Bearing No.	Housing No.	重量 Weight (kg)
UCFA201 201—8	1/2	12	98	78	15	12	25.5	10	60	33.3	54	31	12.7	UC201 201—8	FA204	0.47
UCFA202 202—10	5/8	15	98	78	15	12	25.5	10	60	33.3	54	31	12.7	UC202 202—10	FA204	0.45
UCFA203 203—11	11/16	17	98	78	15	12	25.5	10	60	33.3	54	31	12.7	UC203 203—11	FA204	0.44
UCFA204 204—12	3/4	20	98	78	15	12	25.5	10	60	33.3	54	31	12.7	UC204 204—12	FA204	0.42
UCFA205 205—14 205—15 205—16	7/8 15/16 1	25	125	99	16	14	27	12	68	35.7	65	34	14.3	UC205 205—14 205—15 205—16	FA205	0.68
UCFA206 206—17 206—18 206—19 206—20	1—1/16 1—1/8 1—3/16 1—1/4	30	144	117	18	14	31	12	80	40.2	72	38.1	15.9	UC206 206—17 206—18 206—19 206—20	FA206	1
UCFA207 207—20 207—21 207—22 207—23	1—1/4 1—5/16 1—3/8 1—7/16	35	161	130	19	16	34	14	90	44.4	82	42.9	17.5	UC207 207—20 207—21 207—22 207—23	FA207	1.6
UCFA208 208—24 208—25	1—1/2 1—9/16	40	175	144	21	16	36	14	100	51.2	87	49.2	19	UC208 208—24 208—25	FA208	1.9
UCFA209 209—26 209—27 209—28	1—5/8 1—11/16 1—3/4	45	181	148	22	18	38	16	108	52.2	90	49.2	19	UC209 209—26 209—27 209—28	FA209	1.7
UCFA210 210—30 210—31 210—32	1—7/8 1—15/16 2	50	190	157	22	18	40	16	115	54.6	94	51.6	19	UC210 210—30 210—31 210—32	FA210	2

悬挂式座
Flange Bracket Units

UCFB200(normal—duty)

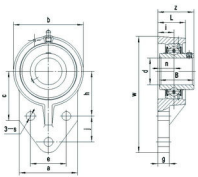

带座轴承代号 Bearing unit No.	轴径 Shaft Dia. d (in.)	(mm)	外形尺寸(mm) Boundary Dimensions(mm) w	b	c	a	L	s	g	h	j	e	i	z	B	n	Bearing No.	Housing No.	重量 Weight (kg)
UCFB201 201—8	1/2	12	110	62	52	52	25.5	10	13	42	27	32	15	33.3	31	12.7	UC201 201—8	FB204	0.64
UCFB202 202—10	5/8	15	110	62	52	52	25.5	10	13	42	27	32	15	33.3	31	12.7	UC202 202—10	FB204	0.62
UCFB203 203—11	11/16	17	110	62	52	52	25.5	10	13	42	27	32	15	33.3	31	12.7	UC203 203—11	FB204	0.61
UCFB204 204—12	3/4	20	110	62	52	52	25.5	10	13	42	27	32	15	33.3	31	12.7	UC204 204—12	FB204	0.59
UCFB205 205—14 205—15 205—16	7/8 15/16 1	25	116	68	52	56	27	10	13	45	27	34	16	35.7	34	14.3	UC205 205—14 205—15 205—16	FB205	0.68
UCFB206 206—17 206—18 206—19 206—20	1—1/16 1—1/8 1—3/16 1—1/4	30	130	78	55	65	31	10	13	50	29	40	18	40.2	38.1	15.9	UC206 206—17 206—18 206—19 206—20	FB206	0.92
UCFB207 207—20 207—21 207—22 207—23	1—1/4 1—5/16 1—3/8 1—7/16	35	144	90	62	70	34	10	15	55	32	46	19	44.4	42.9	17.5	UC207 207—20 207—21 207—22 207—23	FB207	1.3
UCFB208 208—24 208—25	1—1/2 1—9/16	40	164	100	72	78	36	12	16	60	41	50	21	51.2	49.2	19	UC208 208—24 208—25	FB208	1.8
UCFB209 209—26 209—27 209—28	1—5/8 1—11/16 1—3/4	45	176	106	76	80	38	12	18	65	43	54	22	52.2	49.2	19	UC209 209—26 209—27 209—28	FB209	2
UCFB210 210—30 210—31 210—32	1—7/8 1—15/16 2	50	187	112	82	86	40	12	18	68	46	58	22	54.6	51.6	19	UC210 210—30 210—31 210—32	FB210	2.3

凸台圆形座
Flange Cartridge Units

UCFC200(normal—duty)

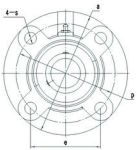

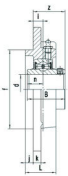

带座轴承代号 Bearing unit No.	轴径 Shaft Dia. d (in.)	(mm)	外形尺寸(mm) Boundary Dimensions(mm) a	P	e	i	L	s	j	k	f	z	B	n	Bearing No.	Housing No.	重量 Weight (kg)
UCFC201 201—8	1/2	12	100	78	55.1	10	25.5	12	5	7	62	28.3	31	12.7	UC201 201—8	FC204	0.78
UCFC202 202—10	5/8	15	100	78	55.1	10	25.5	12	5	7	62	28.3	31	12.7	UC202 202—10	FC204	0.76
UCFC203 203—11	11/16	17	100	78	55.1	10	25.5	12	5	7	62	28.3	31	12.7	UC203 203—11	FC204	0.75
UCFC204 204—12	3/4	20	100	78	55.1	10	25.5	12	5	7	62	28.3	31	12.7	UC204 204—12	FC204	0.73
UCFC205 205—14 205—15 205—16	7/8 15/16 1	25	115	90	63.6	10	27	12	6	7	70	29.7	34	14.3	UC205 205—14 205—15 205—16	FC205	0.95
UCFC206 206—17 206—18 206—19 206—20	1—1/16 1—1/8 1—3/16 1—1/4	30	125	100	70.7	10	31	12	8	8	80	32.2	38.1	15.9	UC206 206—17 206—18 206—19 206—20	FC206	1.4
UCFC207 207—20 207—21 207—22 207—23	1—1/4 1—5/16 1—3/8 1—7/16	35	135	110	77.8	11	34	14	8	9	90	36.4	42.9	17.5	UC207 207—20 207—21 207—22 207—23	FC207	1.7
UCFC208 208—24 208—25	1—1/2 1—9/16	40	145	120	84.8	11	36	14	10	9	100	41.2	49.2	19	UC208 208—24 208—25	FC208	2
UCFC209 209—26 209—27 209—28	1—5/8 1—11/16 1—3/4	45	160	132	93.3	10	38	16	12	14	105	40.2	49.2	19	UC209 209—26 209—27 209—28	FC209	2.8
UCFC210 210—30 210—31 210—32	1—7/8 1—15/16 2	50	165	138	97.6	10	40	16	12	14	110	42.6	51.6	19	UC210 210—30 210—31 210—32	FC210	3

凸台圆形座
Flange Cartridge Units

UCFC200(normal—duty)

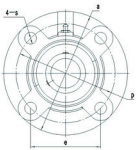

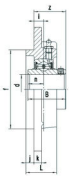

带座轴承代号 Bearing unit No.	轴径 Shaft Dia. d (in.)	(mm)	外形尺寸(mm) Boundary Dimensions(mm) a	P	e	i	L	s	j	k	f	z	B	n	Bearing No.	Housing No.	重量 Weight (kg)
UCFC211 211—32 211—34 211—35	2 2—1/8 2—3/16	55	185	150	106.1	13	43	19	12	15	125	46.4	55.6	22.2	UC211 211—32 211—34 211—35	FC211	4
UCFC212 212—36 212—37 212—38 212—39	2—1/4 2—5/16 2—3/8 2—7/16	60	195	160	113.1	17	48	19	12	15	135	56.7	65.1	25.4	UC212 212—36 212—37 212—38 212—39	FC212	4.7
UCFC213 213—40	2—1/2	65	205	170	120.2	16	50	19	14	15	145	55.7	65.1	25.4	UC213 213—40	FC213	5.4
UCFC214 214—44	2—3/4	70	215	177	125.1	17	54	19	14	18	150	61.4	74.6	30.2	UC214 214—44	FC214	6.8
UCFC215 215—47 215—48	2—15/16 3	75	220	184	130.1	18	56	19	16	18	160	62.5	77.8	33.3	UC215 215—47 215—48	FC215	7.3
UCFC216 216—50	3—1/8	80	240	200	141.4	18	58	23	16	18	170	67.3	82.6	33.3	UC216 216—50	FC216	8.9
UCFC217 217—52	3—1/4	85	250	208	147.1	18	63	23	18	20	180	69.6	85.7	34.1	UC217 217—52	FC217	10.4
UCFC218 218—56	3—1/2	90	265	220	155.5	22	68	23	18	20	190	78.3	96	39.7	UC218 218—56	FC218	13

菱形座
Flange Units (Oval)

UCFL200(normal—duty)

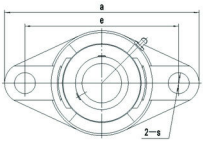

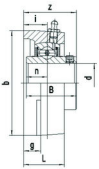

带座轴承代号 Bearing unit No.	轴径 Shaft Dia. d (in.)	d (mm)	外形尺寸(mm) Boundary Dimensions(mm) a	e	i	g	L	s	b	z	B	n	Bearing No.	Housing No.	重量 Weight (kg)
UCFL201		12	113	90	15	8	25.5	12	60	33.3	31	12.7	UC201	FL204	0.5
201—8	1/2												201—8		
UCFL202		15	113	90	15	8	25.5	12	60	33.3	31	12.7	UC202	FL204	0.48
202—10	5/8												202—10		
UCFL203		17	113	90	15	8	25.5	12	60	33.3	31	12.7	UC203	FL204	0.47
203—11	11/16												203—11		
UCFL204		20	113	90	15	8	25.5	12	60	33.3	31	12.7	UC204	FL204	0.45
204—12	3/4												204—12		
UCFL205		25	130	99	16	13	27	16	68	35.7	34	14.3	UC205	FL205	0.63
205—14	7/8												205—14		
205—15	15/16												205—15		
205—16	1												205—16		
UCFL206		30	148	117	18	13	31	16	80	40.2	38.1	15.9	UC206	FL206	0.94
206—17	1—1/16												206—17		
206—18	1—1/8												206—18		
206—19	1—3/16												206—19		
206—20	1—1/4												206—20		
UCFL207		35	161	130	19	14	34	16	90	44.4	42.9	17.5	UC207	FL207	1.2
207—20	1—1/4												207—20		
207—21	1—5/16												207—21		
207—22	1—3/8												207—22		
207—23	1—7/16												207—23		
UCFL208		40	175	144	21	14	36	16	100	51.2	49.2	19	UC208	FL208	1.6
208—24	1—1/2												208—24		
208—25	1—9/16												208—25		

菱形座
Flange Units (Oval)

UCFL200(normal—duty)

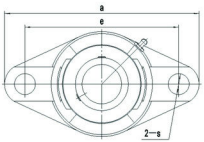

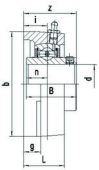

带座轴承代号 Bearing unit No.	轴径 Shaft Dia. d (in.)	d (mm)	外形尺寸(mm) Boundary Dimensions(mm) a	e	i	g	L	s	b	z	B	n	Bearing No.	Housing No.	重量 Weight (kg)
UCFL209		45	188										UC209		1.9
209—26	1—5/8			148	22	15	38	19	108	52.2	49.2	19	209—26	FL209	
209—27	1—11/16												209—27		
209—28	1—3/4												209—28		
UCFL210		50											UC210		2.2
210—30	1—7/8		197	157	22	15	40	19	115	54.6	51.6	19	210—30	FL210	
210—31	1—15/16												210—31		
210—32	2												210—32		
UCFL211		55											UC211		3.2
211—32	2		224	184	25	18	43	19	130	58.4	55.6	22.2	211—32	FL211	
211—34	2—1/8												211—34		
211—35	2—3/16												211—35		
UCFL212		60											UC212		4.1
212—36	2—1/4		250	202	29	18	48	23	140	68.7	65.1	25.4	212—36	FL212	
212—37	2—5/16												212—37		
212—38	2—3/8												212—38		
212—39	2—7/16												212—39		
UCFL213		65	258	210	30	22	50	23	155	69.7	65.1	25.4	UC213	FL213	5.1
213—40	2—1/2												213—40		
UCFC214		70	265	216	31	22	54	23	160	75.4	74.6	30.2	UC214	FL214	5.9
214—44	2—3/4												214—44		
UCFL215		75											UC215		6.4
215—47	2—15/16		275	225	34	22	56	23	165	78.5	77.8	33.3	215—47	FL215	
215—48	3												215—48		
UCFL216		80	290	233	34	22	58	25	180	83.3	82.6	33.3	UC216	FL216	7.9
216—50	3—1/8												216—50		
UCFL217		85	305	248	36	24	63	25	190	87.6	85.7	34.1	UC217	FL217	9.6
217—52	3—1/4												217—52		
UCFL218		90	320	265	40	24	68	25	205	96.3	96	39.7	UC218	FL218	12.1
218—56	3—1/2												218—56		

凸台方形座 UCFS300(heavy—duty)
Flange Cartridge Units(Square)

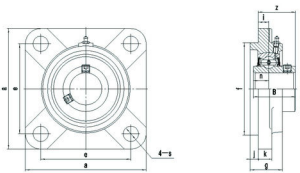

带座轴承代号 Bearing unit No.	轴径 Shaft Dia. d (in.)	(mm)	外形尺寸(mm) Boundary Dimensions(mm) a	e	i	s	j	k	g	f	z	B	n	Bearing No.	Housing No.	重量 Weight (kg)
UCFS305		25												UC305		0.82
305—14	7/8		110	80	9	16	7	13	29	80	32	38	15	305—14	FS305	
305—15	15/16													305—15		
305—16	1													305—16		
UCFS306		30												UC306		1.15
306—18	1—1/8		125	95	10	16	8	15	32	90	36	43	17	306—18	FS306	
306—19	1—3/16													306—19		
306—20	1—1/4													306—20		
UCFS307		35												UC307		1.45
307—20	1—1/4													307—20		
307—21	1—5/16		135	100	11	19	9	16	36	100	40	48	19	307—21	FS307	
307—22	1—3/8													307—22		
307—23	1—7/16													307—23		
UCFS308		40												UC308		2
308—24	1—1/2		150	112	13	19	10	17	40	115	46	52	19	308—24	FS308	
308—25	1—9/16													308—25		
UCFS309		45												UC309		2.35
309—26	1—5/8		160	125	14	19	11	18	44	125	49	57	22	309—26	FS309	
309—27	1—11/16													309—27		
309—28	1—3/4													309—28		
UCFS310		50												UC310		3.15
310—30	1—7/8		175	132	16	23	12	19	48	140	55	61	22	310—30	FS310	
310—31	1—15/16													310—31		
UCFS311		55												UC311		3.6
311—32	2		185	140	17	23	13	20	52	150	58	66	25	311—32	FS311	
311—34	2—1/8													311—34		
311—35	2—3/16													311—35		
UCFS312		60												UC312		4.2
312—36	2—1/4		195	150	19	23	14	22	56	160	64	71	26	312—36	FS312	
312—38	2—3/8													312—38		
312—39	2—7/16													312—39		

凸台方形座 UCFS300(heavy—duty)
Flange Cartridge Units(Square)

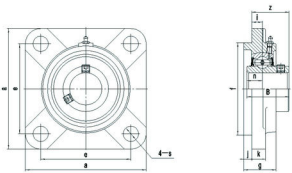

带座轴承代号 Bearing unit No.	轴径 Shaft Dia. d (in.)	d (mm)	外形尺寸(mm) Boundary Dimensions(mm) a	e	i	s	j	k	g	f	z	B	n	Bearing No.	Housing No.	重量 Weight (kg)
UCFS313		65	208	166	15	23	18	22	58	175	60	75	30	UC313	FS313	5
313—40	2—1/2													313—40		
UCFS314		70	226	178	18	25	18	25	61	185	63	78	33	UC314	FS314	6.3
314—44	2—3/4													314—44		
UCFS315		75	236	184	21	25	18	25	66	200	71	82	32	UC315	FS315	7.4
315—47	2—15/16													315—47		
315—48	3													315—48		
UCFS316		80	250	196	18	31	20	27	68	210	70	86	34	UC316	FS316	8.5
316—50	3—1/8													316—50		
UCFS317		85	260	204	24	31	20	27	74	220	80	96	40	UC317	FS317	9.2
317—52	3—1/4													317—52		
317—55	3—7/16													317—55		
UCFS318		90	280	216	24	35	20	30	76	240	80	96	40	UC318	FS318	12.5
318—55	3—7/16													318—55		
318—56	3—1/2													318—56		
UCFS319		95	290	228	39	35	20	30	94	250	101	103	41	UC319	FS319	14.5
319—60	3—3/4													319—60		
UCFS320		100	310	242	39	38	20	32	94	260	105	108	42	UC320	FS320	17
320—64	4													320—64		
UCFS321		105	310	242	39	38	20	32	94	260	107	112	44	UC321	FS321	14
UCFS322		110	340	266	35	41	25	35	96	300	106	117	46	UC322	FS322	21.5
	4—7/16													322—71		
UCFS324		120	370	290	35	41	30	40	110	330	110	126	51	UC324	FS324	30
324—79	4—15/16													324—79		
UCFS326		130	410	320	35	41	30	45	115	360	116	135	54	UC326	FS326	41.5
326—82	5—1/8													326—82		
UCFS328		140	450	350	45	41	30	55	125	400	131	145	59	UC328	FS328	61.5
328—88	5—1/2													328—88		

菱形座
Flange Units (Oval)

UCFL300(heavy—duty)

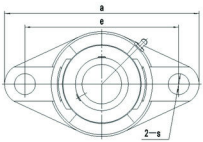

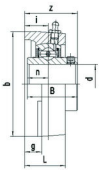

带座轴承代号 Bearing unit No.	轴径 Shaft Dia. d (in.)	d (mm)	外形尺寸(mm) Boundary Dimensions(mm) a	e	i	g	L	s	b	z	B	n	Bearing No.	Housing No.	重量 Weight (kg)
UCFL305		25											UC305		1.1
305—14	7/8		150	113	16	13	29	19	80	39	38	15	305—14	FL305	
305—15	15/16												305—15		
305—16	1												305—16		
UCFL306		30											UC306		1.5
306—18	1—1/8		180	134	18	15	32	23	90	44	43	17	306—18	FL306	
306—19	1—3/16												306—19		
306—20	1—1/4												306—20		
UCFL307		35											UC307		1.8
307—20	1—1/4												307—20		
307—21	1—5/16		185	141	20	16	36	23	100	49	48	19	307—21	FL307	
307—22	1—3/8												307—22		
307—23	1—7/16												307—23		
UCFL308		40											UC308		2.4
308—24	1—1/2		200	158	23	17	40	23	112	56	52	19	308—24	FL308	
308—25	1—9/16												308—25		
UCFL309		45											UC309		3.4
309—26	1—5/8		230	177	25	18	44	25	125	60	57	22	309—26	FL309	
309—27	1—11/16												309—27		
309—28	1—3/4												309—28		
UCFL310		50											UC310		4.3
310—30	1—7/8		240	187	28	19	48	25	140	67	61	22	310—30	FL310	
310—31	1—15/16												310—31		
UCFL311		55											UC311		5.2
311—32	2		250	198	30	20	52	25	150	71	66	25	311—32	FL311	
311—34	2—1/8												311—34		
311—35	2—3/16												311—35		
UCFL312		60											UC312		6.3
312—36	2—1/4		270	212	33	22	56	31	160	78	71	26	312—36	FL312	
312—38	2—3/8												312—38		
312—39	2—7/16												312—39		

菱形座
Flange Units (Oval)

UCFL300(heavy—duty)

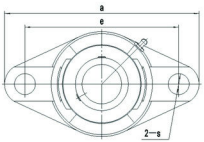

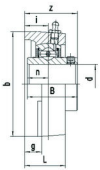

带座轴承代号 Bearing unit No.	轴径 Shaft Dia. d (in.)	d (mm)	外形尺寸(mm) Boundary Dimensions(mm) a	e	i	g	L	s	b	z	B	n	Bearing No.	Housing No.	重量 Weight (kg)
UCFL313		65	295	240	33	25	58	31	175	78	75	30	UC313	FL313	7.9
313—40	2—1/2												313—40		
UCFL314		70	315	250	36	28	61	35	185	81	78	33	UC314	FL314	9.3
314—44	2—3/4												314—44		
UCFL315		75	320	260	39	30	66	35	195	89	82	32	UC315	FL315	10.6
315—47	2—15/16												315—47		
315—48	3												315—48		
UCFL316		80	355	285	38	32	68	38	210	90	86	34	UC316	FL316	13.5
316—50	3—1/8												316—50		
UCFL317		85	370	300	44	32	74	38	220	100	96	40	UC317	FL317	15.2
317—52	3—1/4												317—52		
317—55	3—7/16												317—55		
UCFL318		90	385	315	44	36	76	38	235	100	96	40	UC318	FL318	18
318—55	3—7/16												318—55		
318—56	3—1/2												318—56		
UCFL319		95	405	330	59	40	94	41	250	121	103	41	UC319	FL319	22.7
319—60	3—3/4												319—60		
UCFL320		100	440	360	59	40	94	44	270	125	108	42	UC320	FL320	27.2
320—64	4												320—64		
UCFL321		105	440	360	59	40	94	44	270	127	112	44	UC321	FL321	28.2
UCFL322		110	470	390	60	42	96	44	300	131	117	46	UC322	FL322	34.2
322—71	4—7/16												322—71		
UCFL324		120	520	430	65	48	110	47	330	140	126	51	UC324	FL324	48.1
324—79	4—15/16												324—79		
UCFL326		130	550	460	65	50	115	47	360	146	135	54	UC326	FL326	59.5
326—82	5—1/8												326—82		
UCFL328		140	600	500	75	60	125	51	400	161	145	59	UC328	FL328	73.5
328—88	5—1/2												328—88		

悬吊式座
Screw Conveyor Hanger Units

UCHA200(normal—duty)

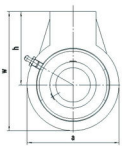

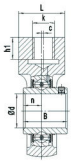

带座轴承代号 Bearing unit No.	轴径 Shaft Dia. d (in.)	d (mm)	外形尺寸(mm) Boundary Dimensions(mm) a	w	c	h	L	h1	k	B	n	Bearing No.	Housing No.	重量 Weight (kg)
UCHA201		12	64	96	0	64	40	19	G3/4	31	12.7	UC201	HA204	0.77
201—8	1/2											201—8		
UCHA202		15	64	96	0	64	40	19	G3/4	31	12.7	UC202	HA204	0.75
202—10	5/8											202—10		
UCHA203		17	64	96	0	64	40	19	G3/4	31	12.7	UC203	HA204	0.74
203—11	11/16											203—11		
UCHA204		20	64	96	0	64	40	19	G3/4	31	12.7	UC204	HA204	0.72
204—12	3/4											204—12		
UCHA205		25	78	103	0	64	40	19	G3/4	34	14.3	UC205	HA205	0.87
205—14	7/8											205—14		
205—15	15/16											205—15		
205—16	1											205—16		
UCHA206		30	80	104	0	64	40	19	G3/4	38.1	15.9	UC206	HA206	0.83
206—17	1—1/16											206—17		
206—18	1—1/8											206—18		
206—19	1—3/16											206—19		
206—20	1—1/4											206—20		
UCHA207		35	92	116	0	70	40	19	G3/4	42.9	17.5	UC207	HA207	1.2
207—20	1—1/4											207—20		
207—21	1—5/16											207—21		
207—22	1—3/8											207—22		
207—23	1—7/16											207—23		
UCHA208		40	100	123	2	73	40	19	G3/4	49.2	19	UC208	HA208	1.3
208—24	1—1/2											208—24		
208—25	1—9/16											208—25		

悬吊式座
Screw Conveyor Hanger Units

UCHA200(normal—duty)

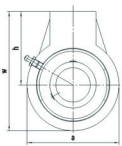

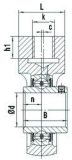

带座轴承代号 Bearing unit No.	轴径 Shaft Dia.		外形尺寸(mm) Boundary Dimensions(mm)									Bearing No.	Housing No.	重量 Weight (kg)
	d		a	w	c	h	L	h1	k	B	n			
	(in.)	(mm)												
UCHA209		45										UC209		1.7
209—26	1—5/8		108	136	5	82	48	21	G1	49.2	19	209—26	HA209	
209—27	1—11/16											209—27		
209—28	1—3/4											209—28		
UCHA210		50										UC210		2.1
210—30	1—7/8		118	142	5	83	48	21	G1	51.6	19	210—30	HA210	
210—31	1—15/16											210—31		
210—32	2											210—32		
UCHA211		55										UC211		2.8
211—32	2		126	150	7	87	60	25	G1—1/4	55.6	22.2	211—32	HA211	
211—34	2—1/8											211—34		
211—35	2—3/16											211—35		
UCHA212		60										UC212		3.9
212—36	2—1/4											212—36		
212—37	2—5/16		142	173	9	102	60	28	G1—1/4	65.1	25.4	212—37	HA212	
212—38	2—3/8											212—38		
212—39	2—7/16											212—39		
UCHA213		65	166	200	9.5	117	70	32	G1—1/2	65.1	25.4	UC213	HA213	5.8
213—40	2—1/2											213—40		
UCHA214		70	166	200	9.5	117	70	32	G1—1/2	74.6	30.2	UC214	HA214	5.9
214—44	2—3/4											214—44		
UCHA215		75										UC215		5.6
215—47	2—15/16		166	200	9.5	117	70	32	G1—1/2	77.8	33.3	215—47	HA215	
215—48	3											215—48		

环形座
Cartridge Units

UCC200(normal—duty)

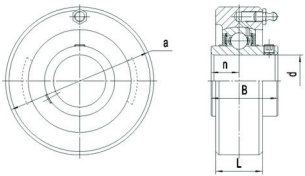

带座轴承代号 Bearing unit No.	轴径 Shaft Dia. d (in.)	d (mm)	外形尺寸 (mm) Boundary Dimensions(mm) a	L	B	n	Bearing No.	Housing No.	重量 Weight (kg)
UCC201 201—8	1/2	12	72	20	31	12.7	UC201 201—8	C204	0.52
UCC202 202—10	5/8	15	72	20	31	12.7	UC202 202—10	C204	0.5
UCC203 203—11	11/16	17	72	20	31	12.7	UC203 203—11	C204	0.49
UCC204 204—12	3/4	20	72	20	31	12.7	UC204 204—12	C204	0.47
UCC205 205—14 205—15 205—16	7/8 15/16 1	25	80	22	34	14.3	UC205 205—14 205—15 205—16	C205	0.64
UCC206 206—17 206—18 206—19 206—20	1—1/16 1—1/8 1—3/16 1—1/4	30	85	27	38.1	15.9	UC206 206—17 206—18 206—19 206—20	C206	0.81
UCC207 207—20 207—21 207—22 207—23	1—1/4 1—5/16 1—3/8 1—7/16	35	90	28	42.9	17.5	UC207 207—20 207—21 207—22 207—23	C207	0.93
UCC208 208—24 208—25	1—1/2 1—9/16	40	100	30	49.2	19	UC208 208—24 208—25	C208	1.2

环形座
Cartridge Units

UCC200(normal—duty)

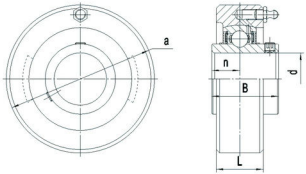

带座轴承代号 Bearing unit No.	轴径 Shaft Dia. d (in.)	d (mm)	外形尺寸 (mm) Boundary Dimensions(mm) a	L	B	n	Bearing No.	Housing No.	重量 Weight (kg)
UCC209		45					UC209		1.5
209—26	1—5/8		110	31	49.2	19	209—26	C209	
209—27	1—11/16						209—27		
209—28	1—3/4						209—28		
UCC210		50					UC210		2
210—30	1—7/8		120	33	51.6	19	210—30	C210	
210—31	1—15/16						210—31		
210—32	2						210—32		
UCC211		55					UC211		2.2
211—32	2		125	35	55.6	22.2	211—32	C211	
211—34	2—1/8						211—34		
211—35	2—3/16						211—35		
UCC212		60					UC212		2.6
212—36	2—1/4						212—36		
212—37	2—5/16		130	38	65.1	25.4	212—37	C212	
212—38	2—3/8						212—38		
212—39	2—7/16						212—39		
UCC213		65	140	40	65.1	25.4	UC213	C213	3
213—40	2—1/2						213—40		

滑块座
Take—up Units
(normal—duty)

UCT200(narrow metric slot)

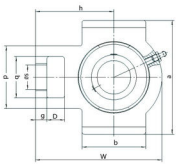

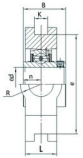

带接轴承代号 Bearing unit No.	轴径 Shaft Dia. d (in.)	(mm)	外形尺寸(mm) Boundary Dimensions(mm) o	g	p	q	s	b	k	e	a	w	R	L	h	B	n	Bearing No.	Housing No.	重量 Weight (kg)
UCT201 201—8	1/2	12	16	10	51	32	19	51	12	76	89	94	16	21	61	31	12.7	UC201 201—8	T204	0.71
UCT202 202—10	5/8	15	16	10	51	32	19	51	12	76	89	94	16	21	61	31	12.7	UC202 202—10	T204	0.69
UCT203 203—11	11/16	17	16	10	51	32	19	51	12	76	89	94	16	21	61	31	12.7	UC203 203—11	T204	0.68
UCT204 204—12	3/4	20	16	10	51	32	19	51	12	76	89	94	16	21	61	31	12.7	UC204 204—12	T204	0.66
UCT205 205—14 205—15 205—16	7/8 15/16 1	25	16	10	51	32	19	51	12	76	89	97	16	24	62	34	14.3	UC205 205—14 205—15 205—16	T205	0.83
UCT206 206—17 206—18 206—19 206—20	1—1/16 1—1/8 1—3/16 1—1/4	30	16	10	56	37	22	57	12	89	102	113	18.5	28	70	38.1	15.9	UC206 206—17 206—18 206—19 206—20	T206	1.3
UCT207 207—20 207—21 207—22 207—23	1—1/4 1—5/16 1—3/8 1—7/16	35	16	13	64	37	22	64	12	89	102	129	18.5	30	78	42.9	17.5	UC207 207—20 207—21 207—22 207—23	T207	1.7
UCT208 208—24 208—25	1—1/2 1—9/16	40	19	16	83	49	29	83	16	102	114	144	24.5	33	88	49.2	19	UC208 208—24 208—25	T208	2.4
UCT209 209—26 209—27 209—28	1—5/8 1—11/16 1—3/4	45	19	16	83	49	29	83	16	102	117	144	24.5	35	87	49.2	19	UC209 209—26 209—27 209—28	T209	2.4
UCT210 210—30 210—31 210—32	1—7/8 1—15/16 2	50	19	16	83	49	29	86	16	102	117	149	24.5	37	90	51.6	19	UC210 210—30 210—31 210—32	T210	2.5
UCT211 211—32 211—34 211—35	2 2—1/8 2—3/16	55	25	19	102	64	35	95	22	130	146	171	32	38	106	55.6	22.2	UC211 211—32 211—34 211—35	T211	4
UCT212 212—36 212—37 212—38 212—39	2—1/4 2—5/16 2—3/8 2—7/16	60	32	19	102	64	35	102	22	130	146	194	32	42	119	65.1	25.4	UC212 212—36 212—37 212—38 212—39	T212	5
UCT213 213—40	2—1/2	65	32	21	111	70	41	121	26	151	167	224	35	44	137	65.1	25.4	UC213 213—40	T213	6.9
UCT214 214—44	2—3/4	70	32	21	111	70	41	121	26	151	167	224	35	46	137	74.6	30.2	UC214 214—44	T214	7
UCT215 215—47 215—48	2—15/16 3	75	32	21	111	70	41	121	26	151	167	232	35	48	140	77.8	33.3	UC215 215—47 215—48	T215	7.4
UCT216 216—50	3—1/8	80	32	21	111	70	41	121	26	165	184	235	35	51	140	82.6	33.3	UC216 216—50	T216	8.3
UCT217 217—52	3—1/4	85	38	29	124	73	48	157	30	173	198	260	36.5	54	162	85.7	34.1	UC217 217—52	T217	11.1
UCT218 218—56	3—1/2	90	40	30	130	80	48	140	30	190	215	275	40	55	170	96	39.7	UC218 218—56	T218	

滑块座
Take—up Units (normal—duty)

UCT300(narrow metric slot)

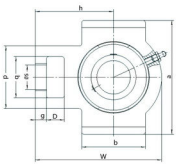

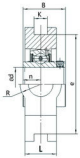

带座轴承代号 Bearing unit No.	轴径 Shaft Dia. d (in.)	(mm)	外形尺寸(mm) Boundary Dimensions(mm) o	g	p	q	s	b	k	e	a	w	R	L	h	B	n	Bearing No.	Housing No.	重量 Weight (kg)
UCT305		25																UC305		1.4
305—14	7/8		16	12	62	36	26	65	12	80	89	122	18	26	76	38	15	305—14	T305	
305—15	15/16																	305—15		
305—16	1																	305—16		
UCT306		30																UC306		1.8
306—18	1—1/8		18	14	70	41	28	74	16	90	100	137	20.5	28	85	43	17	306—18	T306	
306—19	1—3/16																	306—19		
306—20	1—1/4																	306—20		
UCT307		35																UC307		2.3
307—20	1—1/4		20	15	75	45	30	80	16	100	111	150	22.5	32	94	48	19	307—20	T307	
307—21	1—5/16																	307—21		
307—22	1—3/8																	307—22		
307—23	1—7/16																	307—23		
UCT308		40																UC308		3
308—24	1—1/2		22	17	83	50	32	89	18	112	124	162	25	34	100	52	19	308—24	T308	
308—25	1—9/16																	308—25		
UCT309		45																UC309		4.1
309—26	1—5/8		24	18	90	55	34	97	18	125	138	178	27.5	38	110	57	22	309—26	T309	
309—27	1—11/16																	309—27		
309—28	1—3/4																	309—28		
UCT310		50																UC310		4.9
310—30	1—7/8		27	20	98	61	37	106	20	140	151	191	30.5	40	117	61	22	310—30	T310	
310—31	1—15/16																	310—31		
UCT311		55																UC311		6.1
311—32	2		29	21	105	66	39	115	22	150	163	207	33	44	127	66	25	311—32	T311	
311—34	2—1/8																	311—34		
311—35	2—3/16																	311—35		
UCT312		60																UC312		7.6
312—36	2—1/4		31	23	113	71	41	123	22	160	178	220	35.5	46	135	71	26	312—36	T312	
312—38	2—3/8																	312—38		
312—39	2—7/16																	312—39		
UCT313		65																UC313		9.3
313—40	2—1/2		32	25	116	71	43	134	26	170	190	238	40	50	146	75	30	313—40	T313	
UCT314		70																UC314		11.1
314—44	2—3/4		36	25	130	85	46	140	26	180	202	252	45	52	155	78	33	314—44	T314	
UCT315		75																UC315		13
315—47	2—15/16		36	25	132	85	46	150	26	192	216	262	45	55	160	82	32	315—47	T315	
315—48	3																	315—48		
UCT316		80																UC316		16.2
316—50	3—1/8		42	28	150	98	53	160	30	204	230	282	51	60	174	86	34	316—50	T316	
UCT317		85																UC317		19
317—52	3—1/4		42	30	152	98	53	170	32	214	240	298	51	64	183	96	40	317—52	T317	
317—55	3—7/16																	317—55		
UCT318		90																UC318		21.6
318—55	3—7/16		46	30	160	106	57	175	32	228	255	312	55	66	192	96	40	318—55	T318	
318—56	3—1/2																	318—56		
UCT319		95																UC319		24.9
319—60	3—3/4		46	31	165	106	57	180	35	240	270	322	55	72	197	103	41	319—60	T319	
UCT320		100	48	32	175	115	59	200	35	260	290	345	60	75	210	108	42	UC320		30.7
320—64	4																	320—64	T320	
UCT321		105	48	32	175	115	59	200	35	260	290	345	60	75	210	112	44	UC321	T321	36.7
UCT322		110	52	38	185	125	65	215	38	285	320	385	65	80	235	117	46	UC322		39.7
322—71	4—7/16																	322—71	T322	
UCT324		120	60	42	210	140	70	230	45	320	355	432	70	90	267	126	51	UC324		54.4
324—79	4—15/16																	324—79	T324	
UCT326		130	65	45	220	150	75	240	50	350	385	465	75	100	285	135	54	UC326		69.3
326—82	5—1/8																	326—82	T326	
UCT328		140	70	50	230	160	80	255	50	380	415	515	77.5	100	315	145	59	UC328		85.1
328—88	5—1/2																	328—88	T328	

SBFX200 Series

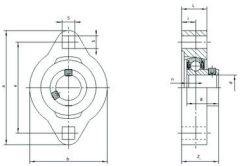

带座轴承代号 Bearing unit No.	轴径 Shaft Dia. d (in.)	d (mm)	外形尺寸（毫米） Boundary Dimensions(mm) a	e	i	L	s	b	Z	B	n	Bearing No.	Housing No.	重 量 Weight (kg)
SBFX201		12	81	63.5	9.5	18	8	56	25.5	22	6	SB201	FX203	0.12
201—8	1/2													
SBFX202		15	81	63.5	9.5	18	8	56	25.5	22	6	SB202	FX203	0.11
202—10	5/8											202—10		
SBFX203		17	81	63.5	9.5	18	8	56	25.5	22	6	SB203	FX203	0.1
203—11	11/16											203—11		
SBFX204		20	90	71.5	11	20	10	61	29.0	25	7	SB204	FX204	0.2
204—12	3/4											204—12		
SBFX205		25	95		11	20	10	64	30.5	27	7.5	SB205	FX205	0.25
205—14	7/8											205—14		
205—15	15/16											205—15		
205—16	1											205—16		
SBFX206		30	113	90.5	12	22.5	12	76	34	30	8	SB206	FX206	0.3
206—17	1—1/16											206—17		
206—18	1—1/8											206—18		
206—19	1—3/16											206—19		
206—20	1—1/4											206—20		
SBFX207		35	122	100	13	24	12	89	36.5	32	8.5	SB207	FX207	0.42
207—20	1—1/4											207—20		
207—21	1—5/16											207—21		
207—22	1—3/8											207—22		
207—23	1—7/16											207—23		

SBFW200 Series

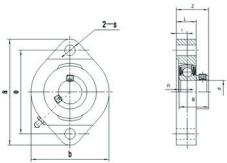

带座轴承代号 Bearing unit No.	轴径 Shaft Dia. d (in.)	d (mm)	外形尺寸 (mm) Boundary Dimensions(mm) a	e	i	L	s	b	Z	B	n	Bearing No.	Housing No.	重量 Weight (kg)
SBFW201 201—8	1/2	12	81	63.5	8.5	15	7	58.7	24.5	22	6	SB201 201—8	FW203	0.22
SBFW202 202—10	5/8	15	81	63.5	8.5	15	7	58.7	24.5	22	6	SB202 202—10	FW203	0.21
SBFW203 203—11	11/16	17	81	63.5	8.5	15	7	58.7	24.5	22	6	SB203 203—11	FW203	0.2
SBFW204 204—12	3/4	20	90.5	71.4	9.5	17	9	66.5	27.5	25	7	SB204 204—12	FW204	0.25
SBFW205 205—14 205—15 205—16	7/8 15/16 1	25	97	76.2	9.5	17.5	9	71	29	27	7.5	SB205 205—14 205—15 205—16	FW205	0.3
SBFW206 206—17 206—18 206—19 206—20	1—1/16 1—1/8 1—3/16 1—1/4	30	112.5	90.5	11.5	20.5	11.5	84	33.5	30	8	SB206 206—17 206—18 206—19 206—20	FW206	0.4
SBFW207 207—20 207—21 207—22 207—23	1—1/4 1—5/16 1—3/8 1—7/16	35	126	100	12.5	22	11.5	94	36	32	8.5	SB207 207—20 207—21 207—22 207—23	FW207	0.5
SBFW208 208—24 208—25	1—1/2 1—9/16	40	148	119	14.5	25	13.5	104	39.5	34	9	SB208 208—24 208—25	FW208	0.8

UCTH200

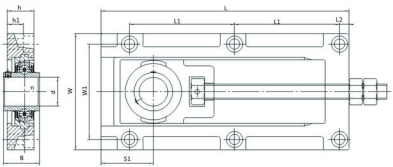

Bearing unit No.	d	B	n	L	L1	L2	w	w1	h	h1	s1	Storcke	Adjust Bolt	Bolt
UCTH204A	20	31	12.7	170	150	10	102	82	26	17	35	55	M14	4—M8
UCTH205A	25	34	14.3	170	150	10	102	82	26	17	35	55	M14	4—M8
UCTH206A	30	38.1	15.9	260	110	10	122	100	28	17	55	115	M16	6—M10
UCTH207A	35	42.9	17.5	310	130	13	132	108	29	16	60	140	M18	6—M12
UCTH208A	40	49.2	19	350	150	13	144	120	34	21	65	175	M20	6—M12
UCTH209A	45	49.2	19	420	170	15	164	136	38	23	75	210	M24	6—M14
UCTH210A	50	51.6	19	420	170	15	164	136	38	23	75	210	M24	6—M14
UCTH211A	55	55.6	22.2	540	155	15	190	161	43	28	90	300	M27	8—M14
UCTH212A	60	65.1	25.4	540	155	15	190	161	43	28	90	300	M27	8—M14
UCTH204B	20	31	12.7	250	115	10	102	82	26	17	35	135	M14	6—M8
UCTH205B	25	34	14.3	250	115	10	102	82	26	17	35	135	M14	6—M8
UCTH206B	30	38.1	15.9	320	130	10	122	100	28	17	55	165	M16	6—M10
UCTH207B	35	42.9	17.5	390	160	12	132	108	29	16	60	225	M18	6—M12
UCTH208B	40	49.2	19	455	185	12.5	144	120	34	21	65	285	M20	6—M12
UCTH209B	45	49.2	19	580	170	15	164	136	38	23	75	375	M24	8—M14
UCTH210B	50	51.6	19	580	170	15	164	136	38	23	75	375	M24	8—M14

冲压立式座 SBPP200(SB2—fitted)
Pressed Housing Pillow Blocks(Light—duty)

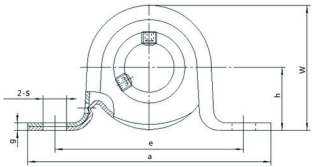

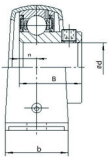

带座轴承代号 Bearing unit No.	轴径 Shaft Dia. d (in.)	(mm)	外形尺寸(mm) Boundary Dimensions(mm) h	a	e	b	s	g	w	B	n	Bearing No.	Housing No.	重量 Weight (kg)
SBPP201 201—8	1/2	12	22.2	86	68	25	9.5	3	43.8	22	6	SB201 201—8	PP203	0.18
SBPP202 202—10	5/8	15	22.2	86	68	25	9.5	3	43.8	22	6	SB202 202—10	PP203	0.17
SBPP203 203—11	11/16	17	22.2	86	68	25	9.5	3	43.8	22	6	SB203 203—11	PP203	0.16
SBPP204 204—12	3/4	20	25.4	98	76	32	9.5	3	50.5	25	7	SB204 204—12	PP204	0.23
SBPP205 205—14 205—15 205—16	7/8 15/16 1	25	28.6	108	86	32	11.5	4	56.6	27	7.5	SB205 205—14 205—15 205—16	PP205	0.28
SBPP206 206—17 206—18 206—19 206—20	1—1/16 1—1/8 1—3/16 1—1/4	30	33.3	117	95	38	11.5	4	66.3	30	8	SB206 206—17 206—18 206—19 206—20	PP206	0.47

冲压圆形座 SAPF200(SA2—fitted)

Pressed Housing Round Units (Light—duty)

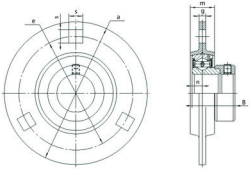

带座轴承代号 Bearing unit No.	轴径 Shaft Dia. d (in.)	(mm)	外形尺寸(mm) Boundary Dimensions(mm) a	e	m	g	s	B	n	Bearing No.	Housing No.	重量 Weight (kg)
SAPF201 201—8	1/2	12	81	63.5	14	4	7.1	28.6	6	SA201 201—8	PF203	0.32
SAPF202 202—10	5/8	15	81	63.5	14	4	7.1	28.6	6	SA202 202—10	PF203	0.31
SAPF203 203—11	11/16	17	81	63.5	14	4	7.1	28.6	6	SA203 203—11	PF203	0.3
SAPF204 204—12	3/4	20	90	71.5	17	4	9	29.5	7	SA204 204—12	PF204	0.33
SAPF205 205—14 205—15 205—16	7/8 15/16 1	25	95	76	18	4	9	30.5	7.5	SA205 205—14 205—15 205—16	PF205	0.42
SAPF206 206—17 206—18 206—19 206—20	1—1/16 1—1/8 1—3/16 1—1/4	30	113	90.5	19	5.2	11	33.9	8	SA206 206—17 206—18 206—19 206—20	PF206	0.65
SAPF207 207—20 207—21 207—22 207—23	1—1/4 1—5/16 1—3/8 1—7/16	35	122	100	22	5.2	11	36.5	8.5	SA207 207—20 207—21 207—22 207—23	PF207	0.9

冲压菱形座 SAPFL200

Pressed Housing Flange Units (Light—duty)

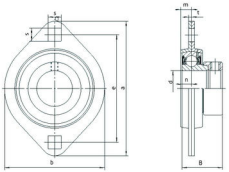

带座轴承代号 Bearing unit No.	轴径 Shaft Dia. d (in.)	(mm)	外形尺寸(mm) Boundary Dimensions(mm) a	e	m	b	t	s	B	n	Bearing No.	Housing No.	重量 Weight (kg)
SAPFL201		12	81	63.5	7	59	2	7.1	28.6	6	SA201	PFL203	0.24
201—8	1/2										201—8		
SAPFL202		15	81	63.5	7	59	2	7.1	28.6	6	SA202	PFL203	0.23
202—10	5/8										202—10		
SAPFL203		17	81	63.5	7	59	2	7.1	28.6	6	SA203	PFL203	0.22
203—11	11/16										203—11		
SAPFL204		20	90	71.5	8	67	2	9	29.5	7	SA204	PFL204	0.24
204—12	3/4										204—12		
SAPFL205		25	95	76	9	71	2	9	30.5	7.5	SA205	PFL205	0.32
205—14	7/8										205—14		
205—15	15/16										205—15		
205—16	1										205—16		
SAPFL206		30	113	90.5	9.5	84	2.6	11	33.9	8	SA206	PFL206	0.41
206—17	1—1/16										206—17		
206—18	1—1/8										206—18		
206—19	1—3/16										206—19		
206—20	1—1/4										206—20		

带顶丝外球面球轴承
Ball Bearings
(with setscrews)

UC200(normal—duty)

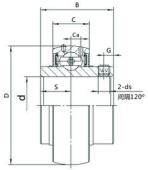

轴承代号 Bearing No.	轴径 Shaft Dia. d (in.)	轴径 Shaft Dia. d (mm)	外形尺寸(mm) Boundary Dimensions(mm) D	B	C	S	G	ds	额定动负荷Cr Basic Dynamic Load Rating (KN)	额定静负荷Cor Basic Static Load Rating (KN)	重量 Weight (kg)
UC201		12						M6×0.75			0.21
201—8	1/2		47	31	17	12.7	4.5	1/4—28UNF	9.9	6.2	
UC202		15	47	31	17	12.7	4.5	M6×0.75	9.9	6.2	0.19
202—10	5/8							1/4—28UNF			
UC203		17						M6×0.75			0.18
203—11	11/16		47	31	17	12.7	4.5	1/4—28UNF	9.9	6.2	
UC204		20						M6×0.75			0.16
204—12	3/4		47	31	17	12.7	4.5	1/4—28UNF	9.9	6.2	
UC205		25						M6×0.75			0.2
205—14	7/8		52	34	17	14.3	5	1/4—28UNF	10.8	6.95	
205—15	15/16										
205—16	1										
UC206		30						M6×0.75			0.32
206—17	1—1/16										
206—18	1—1/8		62	38.1	19	15.9	5	1/4—28UNF	15	10	
206—19	1—3/16										
206—20	1—1/4										
UC207		35						M8×1			0.48
207—20	1—1/4										
207—21	1—5/16		72	42.9	20	17.5	6	5/16—24UNF	19.7	13.7	
207—22	1—3/8										
207—23	1—7/16										
UC208		40						M8×1			0.64
208—24	1—1/2		80	49.2	21	19	8	5/16—24UNF	22.4	15.7	
208—25	1—9/16										
UC209		45						M8×1			0.68
209—26	1—5/8										
209—27	1—11/16		85	49.2	22	19	8	5/16—24UNF	24.36	17.71	
209—28	1—3/4										
UC210		50						M10×1.25			0.8
210—30	1—7/8		90	51.6	23	19	9	3/8—24UNF	27	19.7	
210—31	1—15/16										
210—32	2										

带顶丝外球面球轴承
Ball Bearings
(with setscrews)

UC200(normal—duty)

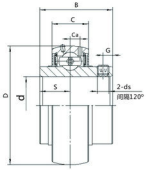

轴承代号 Bearing No.	轴径 Shaft Dia. d (in.)	轴径 Shaft Dia. d (mm)	外形尺寸(mm) Boundary Dimensions(mm) D	B	C	S	G	ds	额定动负荷Cr Basic Dynamic Load Rating (KN)	额定静负荷Cor Basic Static Load Rating (KN)	重量 Weight (kg)
UC211		55						M10×1.25			1.11
211—32	2		100	55.6	24	22.2	9	3/8—24UNF	33.3	25	
211—34	2—1/8										
211—35	2—3/16										
UC212		60						M10×1.25			1.54
212—36	2—1/4										
212—37	2—5/16		110	65.1	26	25.4	10	3/8—24UNF	36.74	27.97	
212—38	2—3/8										
212—39	2—7/16										
UC213		65						M10×1.25			1.86
213—40	2—1/2		120	65.1	27	25.4	10	3/8—24UNF	44.01	34.18	
UC214		70						M12×1.5			2.05
214—44	2—3/4		125	74.6	29	30.2	12	7/16—20UNF	46.79	37.59	
UC215		75						M12×1.5			2.21
215—47	2—15/16		130	77.8	30	33.3	12	7/16—20UNF	50.85	41.26	
215—48	3										
UC216		80						M12×1.5			2.79
216—50	3—1/8		140	82.6	32	33.3	12	7/16—20UNF	55.04	45.09	
UC217		85	150	85.7	34	34.1	12	M12×1.5	64.01	53.28	3.45
217—52	3—1/4							7/16—20UNF			
UC218		90						M12×1.5			4.35
218—56	3—1/2		160	96	36	39.7	12	1/2—20UNF	73.83	60.76	

带顶丝外球面球轴承
Ball Bearings
(with setscrews)

UC300(normal—duty)

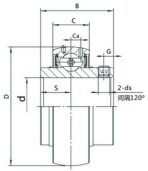

轴承代号 Bearing No	轴径 Shaft Dia. d (in.)	(mm)	外形尺寸(mm) Boundary Dimensions(mm) D	B	C	S	G	Ca	ds	额定动负荷Cr Basic Dynamic Load Rating (KN)	额定静负荷Cor Basic Static Load Rating (KN)	重量 Weight (kg)
UC305		25							M6×0.75			0.45
305—14	7/8		62	38	21	15	6	6.1	1/4—28UNF	17.23	11.5	
305—15	15/16											
305—16	1											
UC306		30							M6×0.75			0.56
306—18	1—1/8		72	43	23	17	6	6.7	1/4—28UNF	20.78	15.21	
306—19	1—3/16											
306—20	1—1/4											
UC307		35							M8×1			0.71
307—20	1—1/4		80	48	25	19	8	7.4	5/16—24UNF	25.86	18.52	
307—21	1—5/16											
307—22	1—3/8											
307—23	1—7/16											
UC308		40							M10×1.25			1
308—24	1—1/2		90	52	27	19	10	8.2	3/8—24UNF	31.35	22.38	
308—25	1—9/16											
UC309		45							M10×1.25			1.33
309—26	1—5/8		100	57	30	22	10	9	3/8—24UNF	37.16	26.26	
309—27	1—11/16											
309—28	1—3/4											
UC310		50							M12×1.5			1.35
310—30	1—7/8		110	61	32	22	12	10	7/16—20UNF	47.66	35.71	
310—31	1—15/16											
UC311		55							M12×1.5			1.9
311—32	2		120	66	34	25	12	10.7	7/16—20UNF	55.05	41.91	
311—34	2—1/8											
311—35	2—3/16											

带顶丝外球面球轴承
Ball Bearings
(with setscrews)

UC300(normal—duty)

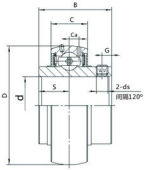

轴承代号 Bearing No.	轴径 Shaft Dia. d (in.)	(mm)	外形尺寸(mm) Boundary Dimensions(mm) D	B	C	S	G	Ca	ds	额定动负荷Cr Basic Dynamic Load Rating (KN)	额定静负荷Cor Basic Static Load Rating (KN)	重量 Weight (kg)
UC312		60							M12×1.5			2.6
312—36	2—1/4		130	71	36	26	12	11.5	1/2—20UNF	63.12	48.6	
312—38	2—3/8											
312—39	2—7/16											
UC313		65							M12×1.5			3.16
313—40	2—1/2		140	75	38	30	12	12.2	1/2—20UNF	71.47	55.8	
UC314		70							M12×1.5			3.91
314—44	2—3/4		150	78	40	33	12	13	1/2—20UNF	80.13	63.48	
UC315		75							M14×1.5			4.7
315—47	2—15/16		160	82	42	32	14	13.8	9/16—18UNF	80.1	63.48	
315—48	3											
UC316		80							M14×1.5			5.06
316—50	3—1/8		170	86	44	34	14	14.5	9/16—18UNF	94.5	80.35	
UC317		85							M16×1.5			6.9
317—52	3—1/4		180	96	46	40	16	15	5/8—18UNF	132.67	96.58	
317—55	3—7/16											
UC318		90							M16×1.5			7.87
318—55	3—7/16		190	96	48	40	16	15.9	5/8—18UNF	121.52	100.94	
318—56	3—1/2											
UC319		95							M16×1.5			8.91
319—60	3—3/4		200	103	50	41	16	16.7	5/8—18UNF	156.66	121.98	
UC320		100							M18×1.5			11.2
320—64	4		215	108	54	42	18	18	3/4—16UNF	172.98	140.39	
UC321		105	225	112	56	44	18	19	M18×1.5	183.69	153.08	12.2
UC322		110							M18×1.5			15.1
322—71	4—7/16		240	117	60	46	18	21		204.96	178.31	
UC324		120							M18×1.5			19
324—79	4—15/16		260	126	64	51	18	22		227.59	207.4	
UC326		130							M20×1.5			23.6
326—82	5—1/8		280	135	68	54	20	23		250.64	239.13	
UC328		140							M20×1.5			29.4
328—88	5—1/2		300	145	73	59	20	25		274.79	272.14	

带顶丝外球面球轴承
Ball Bearings
(with setscrews)

UCX00(medium-duty)

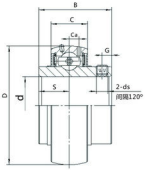

轴承代号 Bearing No.	轴径 Shaft Dia. d (in.)	(mm)	外形尺寸(mm) Boundary Dimensions(mm) D	B	C	S	G	ds	额定动负荷Cr Basic Dynamic Load Rating (KN)	额定静负荷Cor Basic Static Load Rating (KN)	重量 Weight (kg)
UCX05		25	62	38.1	19	15.9	5	M6×0.75	15	10	0.38
X05—14	7/8							1/4—28UNF			
X05—15	15/16										
X05—16	1										
UCX06		30	72	42.9	20	17.5	6	M8×1	19.7	13.7	0.58
X06—18	1—1/8							5/16—24UNF			
X06—19	1—3/16										
X06—20	1—1/4										
UCX07		35	80	49.2	21	19	8	M8×1	22.4	15.7	0.72
X07—20	1—1/4							5/16—24UNF			
X07—22	1—3/8										
X07—23	1—7/16										
UCX08		40	85	49.2	22	19	8	M8×1	24.36	17.71	0.83
X08—24	1—1/2							5/16—24UNF			
UCX09		45	90	51.6	23	19	9	M10×1.25	27	19.7	0.95
X09—26	1—5/8							3/8—24UNF			
X09—27	1—11/16										
X09—28	1—3/4										
UCX10		50	100	55.6	24	22.2	9	M10×1.25	33.3	25	1.26
X10—30	1—7/8							3/8—24UNF			
X10—31	1—15/16										
X10—32											
UCX11		55	110	65.1	26	25.4	10	M10×1.25	36.74	27.97	1.8
X11—34	2—1/8							3/8—24UNF			
X11—35	2—3/16										
X11—36	2—1/4										
UCX12		60	120	65.1	27	25.4	10	M10×1.25	44.01	34.18	2.05
X12—38	2—3/8							3/8—24UNF			
X12—39	2—7/16										
UCX13		65	125	74.6	29	30.2	12	M12×1.5	46.79	37.59	2.52
X13—40	2—1/2							7/16—20UNF			
UCX14		70	130	77.8	30	33.3	12	M12×1.5	50.85	41.26	2.75
X14—43	2—11/16							7/16—20UNF			
X14—44	2—3/4										
UCX15		75	140	82.6	32	33.3	12	M12×1.5	55.04	45.09	3.41
X15—47	2—15/16							7/16—20UNF			
X15—48											
UCX16		80	150	85.7	34	34.1	12	M12×1.5	64.01	53.28	3.87
X16—51	3—3/16							7/16—20UNF			
UCX17		85	160	96	36	39.7	12	M12×1.5	73.83	60.76	5.05
X17—52	3—1/4							1/2—20UNF			
X17—55	3—7/16										
UCX18		90	170	104	39	42.9	14	M14×1.5	83.63	81.66	6
X18—55	3—7/16							1/2—20UNF			
X18—56	3—1/2										
UCX20		100	190	117.5	44	49.2	16	M16×1.5	133	105	8.56
X20—63	3—15/16							1/2—20UNF			
X20—64											

带圆锥孔外球面球轴承
UK Ball Bearings
(with tapered bore)

UK200(normal—duty)

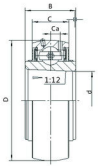

轴承代号 Bearing No.	轴径 Shaft Dia. d(mm)	外形尺寸(mm) Boundary Dimensions(mm) D	B	C	Ca	额定动负荷Cr Basic Dynamic Load Rating (KN)	额定静负荷Cor Basic Static Load Rating (KN)	重量 Weight (kg)
UK205	25	52	23	17	4.5	10.8	6.95	0.16
UK206	30	62	26	19	5.1	15	10	0.25
UK207	35	72	27	20	5.8	19.7	13.7	0.37
UK208	40	80	29	21	6.2	22.4	15.7	0.47
UK209	45	85	30	22	6.5	24.36	17.71	0.52
UK210	50	90	31	23	6.5	27	19.7	0.59
UK211	55	100	33	24	7.3	33.3	25	0.8
UK212	60	110	36	26	7.7	36.74	27.97	1.02
UK213	65	120	38	27	8.3	44.01	34.18	1.34
UK215	75	130	41	30	9.2	50.85	41.26	1.5
UK216	80	140	44	32	9.6	55.04	45.09	1.96
UK217	85	150	46	34	10.5	64.01	53.28	2.42
UK218	90	160	49	36	11.1	73.83	60.76	3

带圆锥孔外球面球轴承
UK Ball Bearings
(with tapered bore)

UK300(heavy-duty)

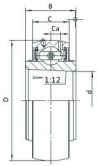

轴承代号 Bearing No.	轴径 Shaft Dia. d (mm)	外形尺寸(mm) Boundary Dimensions(mm)				额定动负荷Cr Basic Dynamic Load Rating (KN)	额定静负荷Cor Basic Static Load Rating (KN)	重量 Weight (kg)
		D	B	C	Ca			
UK305	25	62	27	21	6.1	17.23	11.5	0.4
UK306	30	72	30	23	6.7	20.78	15.21	0.47
UK307	35	80	33	25	7.4	25.86	18.52	0.6
UK308	40	90	34	27	8.2	31.35	22.38	0.8
UK309	45	100	37	30	9	37.16	26.26	1.08
UK310	50	110	40	32	10	47.66	35.71	1.38
UK311	55	120	43	34	10.7	55.05	41.91	1.78
UK312	60	130	46	36	11.5	63.12	48.6	2.06
UK313	65	140	48	38	12.2	71.47	55.8	2.71
UK315	75	160	54	42	13.8	80.1	63.48	3.8
UK316	80	170	55	44	14.5	94.5	80.35	4.39
UK317	85	180	60	46	15	132.67	96.58	5.3
UK318	90	190	60	48	15.9	121.52	100.94	6.2
UK319	95	200	66	50	16.7	156.66	121.98	7.31
UK320	100	215	68	54	18	172.98	140.39	8.7
UK322	110	240	78	60	21	204.96	178.31	12.2
UK324	120	260	87	64	22	227.59	207.4	16.1
UK326	130	280	87	68	23	250.64	18.8	23.6
UK328	140	300	97	73	25	274.79	272.14	23.9

带偏心套外球面球轴承
Ball Bearings
(with eccentric locking collar)

NA200(normal—duty)

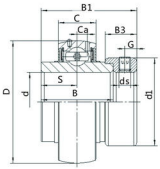

轴承代号 Bearing No.	轴径 Shaft Dia. d (in.)	(mm)	外形尺寸(mm) Boundary Dimensions(mm) D	C	Ca	B	S	B1	B3	d1	G	ds	额定动负荷Cr Basic Dynamic Load Rating (KN)	额定静负荷Cor Basic Static Load Rating (KN)	重量 Weight (kg)
NA203	11/16	17	47	17	4.5	34	17	43.5	13.5	33.3	5	M6×0.75 1/4—28UNF	9.9	6.2	0.25
NA204	3/4	20	47	17	4.5	34	17	43.5	13.5	33.3	5	M6×0.75 1/4—28UNF	9.9	6.2	0.22
NA205	7/8	25	52	17	4.5	34.8	17.4	44.3	13.5	38.1	5	M6×0.75 1/4—28UNF	10.8	6.95	0.25
205—14	15/16														
205—15	1														
205—16															
NA206		30	62	19	5.1	36.4	18.2	48.3	15.9	44.5	6	M8×1 5/16—24UNF	15	10	0.41
206—17	1—1/16														
206—18	1—1/8														
206—19	1—3/16														
206—20	1—1/4														
NA207		35	72	20	5.8	37.6	18.8	51.1	17.5	55.6	6.5	M8×1 5/16—24UNF	19.7	13.7	0.61
207—20	1—1/4														
207—21	1—5/16														
207—22	1—3/8														
207—23	1—7/16														
NA208		40	80	21	6.2	42.8	21.4	56.3	18.3	60.3	6.5	M8×1 5/16—24UNF	22.4	15.7	0.79
208—24	1—1/2														
208—25	1—9/16														
NA209		45	85	22	6.5	42.8	21.4	56.3	18.3	63.5	6.5	M8×1 5/16—24UNF	24.36	17.71	0.85
209—26	1—5/8														
209—27	1—11/16														
209—28	1—3/4														
NA210		50	90	23	6.5	49.2	24.6	62.7	18.3	69.9	6.5	M8×1 5/16—24UNF	27	19.7	1.01
210—30	1—7/8														
210—31	1—15/16														
210—32															
NA211		55	100	24	7.3	55.4	27.7	71.4	20.8	76.2	8	M10×1.25 3/8—24UNF	33.3	25	1.39
211—32															
211—34	2—1/8														
211—35	2—3/16														
NA212		60	110	26	7.7	61.8	30.9	77.8	22.2	84.2	8	M10×1.25 3/8—24UNF	36.74	27.97	1.87
212—36	2—1/4														
212—37	2—5/16														
212—38	2—3/8														
212—39	2—7/16														
NA214		70	125	29	8.7	68.6	34.1	85.7	23.5	90	8.5	M10×1.25 3/8—24UNF	46.79	37.59	2.57
214—44	2—3/4														
NA215		75	130	30	9.2	74.6	37.3	92.1	23.9	102	8.5	M10×1.25 3/8—24UNF	50.85	41.26	2.84
215—47	2—15/16														
215—48															
NA216		80	140	32	9.6	74.6	37.3	95.2	27	110	10.3	M12×1.5 7/16—20UNF	55.04	45.09	3.12
216—50	3—1/8														

带偏心套外球面球轴承
Ball Bearings
(with eccentric locking collar)

NA300(heavy—duty)

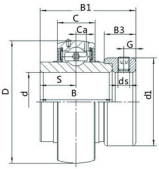

轴承代号 Bearing No.	轴径 Shaft Dia. d (in.)	d (mm)	外形尺寸(mm) Boundary Dimensions(mm) D	C	Ca	B	S	B1	B3	d1	G	ds	额定动负荷Cr Basic Dynamic Load Rating (KN)	额定静负荷Cor Basic Static Load Rating (KN)	重量 Weight (kg)
NA305		25	62	21	6.1	34.9	16.7	46.8	15.9	42.8	6	M8×1	17.23	11.5	0.43
NA306		30										M8×1			0.68
306—18	1—1/8														
306—19	1—3/16		72	23	6.7	36.5	17.5	50	17.5	50	7	5/16—24UNF	20.78	15.21	
306—20	1—1/4														
NA307		35										M8×1			0.8
307—20	1—1/4														
307—21	1—5/16		80	25	7.4	38.1	18.3	51.6	17.5	55	7	5/16—24UNF	25.86	18.52	
307—22	1—3/8														
307—23	1—7/16														
NA310		50													1.88
310—30	1—7/8														
310—31	1—15/16		110	32	10	49.2	24.6	66.6	22.2	76.2	8.7	M10×1.25	61.86	37.94	
310—32	2														
NA311		55	120	34	10.7	55.6	27.8	73	22.2	83	9	M10×1.25	55.05	41.91	2.3
NA315		75										M16×1.5			5.34
315—48	3		160	42	13.8	74.6	37.3	100	31.8	113	13	5/8—18UNF	80.1	63.48	
NA316		80	170	44	14.5	81	40.5	106.4	31.8	119	13	M16×1.5	94.5	80.35	6.7
NA318		90													9.1
318—56	3—1/2		190	48	15.9	87.3	43.65	115.9	36.5	133	14.5	M20×1.5	121.52	100.94	
NA322		110	240	60	21	106.4	49.2	141.3	42.8	168	17.5	M20×1.5	204.96	178.31	

带偏心套外球面球轴承
Ball Bearings
(with eccentric locking collar)

SA200(light—duty) Spherical O.D

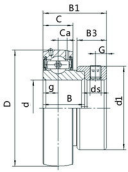

轴承代号 Bearing No.	轴径 Shaft Dia. d (in.)	(mm)	外形尺寸(mm) Boundary Dimensions(mm) D	C	Ca	B	S	B1	B3	d1	G	ds	额定动负荷Cr Basic Dynamic Load Rating (KN)	额定静负荷Cor Basic Static Load Rating (KN)	重量 Weight (kg)
SA201	1/2	12	40	12	3.6	19.1	6	28.6	13.5	28.6	5	M6×0.75 1/4—28UNF	9.6	4.8	0.15
SA202	5/8	15	40	12	3.6	19.1	6	28.6	13.5	28.6	5	M6×0.75 1/4—28UNF	9.6	4.8	0.14
SA203	11/16	17	40	12	3.6	19.1	6	28.6	13.5	28.6	5	M6×0.75 1/4—28UNF	9.6	4.8	0.13
SA204	3/4	20	47	14	4.1	20	7	29.5	13.5	33.3	5	M6×0.75 1/4—28UNF	9.9	6.2	0.15
SA205	7/8 15/16 1	25	52	15	4.1	21	7.5	30.5	13.5	38.1	5	M6×0.75 1/4—28UNF	10.8	6.95	0.22
SA206	1—1/16 1—1/8 1—3/16 1—1/4	30	62	16	4.9	22	8	33.9	15.9	44.5	6	M8×1 5/16—24UNF	15	10	0.3
SA207	1—1/4 1—5/16 1—3/8 1—7/16	35	72	17	5.6	23	8.5	36.5	17.5	55.6	6.5	M8×1 5/16—24UNF	19.7	13.7	0.5
SA208	1—1/2 1—9/16	40	80	18	6.1	27	9	40.5	18.3	60.3	6.5	M8×1 5/16—24UNF	22.4	15.7	0.67
SA209	1—5/8 1—11/16 1—3/4	45	85	19	6.2	30.2	11	43.7	18.3	63.5	6.5	M8×1 5/16—24UNF	24.36	17.71	0.73
SA210	1—7/8 1—15/16	50	90	20	6.5	30.2	11	43.7	18.3	69.9	6.5	M8×1 5/16—24UNF	27	19.7	0.83
SA211	2—1/8 2—3/16	55	100	21	7.1	32.4	12	48.4	20.8	76.2	8	M10×1.25 3/8—24UNF	33.3	25	0.87
SA212	2—1/4 2—5/16 2—3/8 2—7/16	60	110	24	8	37.2	13.5	53.1	22.2	84.2	8	M10×1.25 3/8—24UNF	36.74	27.97	1.3

带顶丝外球面球轴承
Ball Bearings (with setscrews)

SB200(light—duty)Spherical O.D

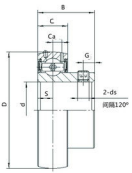

轴承代号 Bearing No.	轴径 Shaft Dia. d (in.)	d (mm)	外形尺寸(mm) Boundary Dimensions(mm) D	B	C	S	G	Ca	ds	额定动负荷Cr Basic Dynamic Load Rating (KN)	额定静负荷Cor Basic Static Load Rating (KN)	重量 Weight (kg)
SB201		12							M5×0.8			0.12
201—8	1/2		40	22	12	6	4.5	3.6	10—32UNF	7.6	4.5	
SB202		15							M5×0.8			0.11
202—10	5/8		40	22	12	6	4.5	3.6	10—32UNF	7.6	4.5	
SB203		17							M5×0.8			0.1
203—11	11/16		40	22	12	6	4.5	3.6	10—32UNF	7.6	4.5	
SB204		20							M6×0.75			0.15
204—12	3/4		47	25	14	7	5	4.1	1/4—28UNF	9.9	6.2	
SB205		25							M6×0.75			0.18
205—14	7/8											
205—15	15/16		52	27	15	7.5	5	4.1	1/4—28UNF	10.8	6.95	
205—16	1											
SB206		30							M6×0.75			0.27
206—17	1—1/16											
206—18	1—1/8		62	30	16	8	6	4.9	1/4—28UNF	15	10	
206—19	1—3/16											
206—20	1—1/4											
SB207		35							M8×1			0.42
207—20	1—1/4											
207—21	1—5/16		72	32	17	8.5	6	5.6	5/16—24UNF	19.7	13.7	
207—22	1—3/8											
207—23	1—7/16											
SB208		40							M8×1			0.6
208—24	1—1/2		80	34	18	9	8	6.1	5/16—24UNF	22.4	15.7	
208—25	1—9/16											
SB209		45							M8×1			0.8
209—26	1—5/8											
209—27	1—11/16		85	41.2	19	10.2	8.2	6.2	5/16—24UNF	24.36	17.71	
209—28	1—3/4											
SB210		50							M10×1.25			0.83
210—30	1—7/8											
210—31	1—15/16		90	43.5	20	10.9	9.2	6.5	3/8—24UNF	27	19.7	
210—32	2											
SB211		55							M10×1.25			1.1
211—32	2											
211—34	2—1/8		100	45.3	21	11.8	9.8	7.1	3/8—24UNF	33.3	25	
211—35	2—3/16											
SB212		60							M10×1.25			1.3
212—36	2—1/4		110	53.7	24	14.9	9.8	8	3/8—24UNF	36.74	27.97	
212—37	2—5/16											
SB215		75							M12×1.5			1.95
215—47	2—15/16		130	60	30	15	12		7/16—20UNF	50.85	41.26	
215—48	3											

两端平头外球面球轴承
Spherical Radial Ball Bearings

CS200、CS300 Series

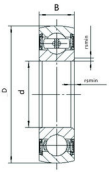

轴承代号 Bearing No.	轴径 Shaft Dia. d (mm)	外形尺寸(mm) Boundary Dimensions(mm) D	B	rsmin	额定动负荷Cr Basic Dynamic Load Rating (KN)	额定静负荷Cor Basic Static Load Rating (KN)	重量 Weight (kg)
CS204	20	47	14	1	9.88	6.2	0.095
CS205	25	52	15	1	10.78	6.98	0.11
CS206	30	62	16	1	14.97	10.04	0.18
CS207	35	72	17	1.1	19.75	13.67	0.25
CS208	40	80	18	1.1	22.71	15.94	0.32
CS209	45	85	19	1.1	24.36	17.71	0.37
CS210	50	90	20	1.1	26.98	19.84	0.41
SC307	35	80	21	1.5	25.86	18.52	0.4
SC308	40	90	23	1.5	31.35	22.38	0.55
SC309	45	100	25	1.5	37.16	26.26	0.73
SC310	50	110	27	2	47.66	35.71	0.95

带止动环深沟球轴承
Ball Bearings
(with locating snap ring)

SER200(normal—duty)

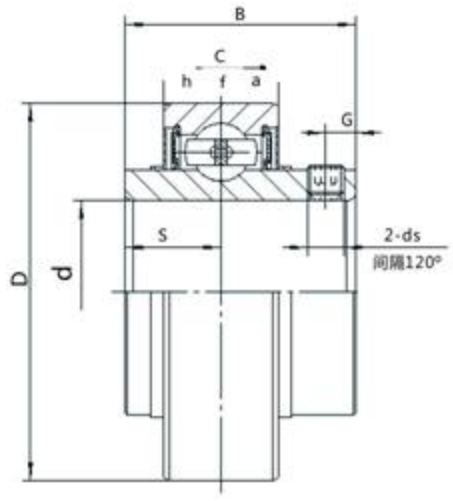

轴承代号 Bearing No.	轴径 Shaft Dia. d (in.)	轴径 Shaft Dia. d (mm)	外形尺寸(mm) Boundary Dimensions(mm) D	B	C	S	f	h	a	P	G	ds	额定动负荷Cr Basic Dynamic Load Rating (KN)	额定静负荷Cor Basic Static Load Rating (KN)	重量 Weight (kg)
SER201		12	47	31	16	12.7	1.07	4	2	52.5	4.5	M6×0.75	9.9	6.2	0.22
201—8	1/2											1/4—28UNF			
SER202		15	47	31	16	12.7	1.07	4	2	52.5	4.5	M6×0.75	9.9	6.2	0.22
202—10	5/8											1/4—28UNF			
SER203		17	47	31	16	12.7	1.07	4	2	52.5	4.5	M6×0.75	9.9	6.2	0.22
203—11	11/16											1/4—28UNF			
SER204		20	47	31	16	12.7	1.07	4	2	52.5	4.5	M6×0.75	9.9	6.2	0.21
204—12	3/4											1/4—28UNF			
SER205		25	52	34	19	14.3	1.07	5	2.4	57.7	5	M6×0.75	10.8	6.95	0.27
205—14	7/8											1/4—28UNF			
205—15	15/16														
205—16	1														
SER206		30	62	38.1	22	15.9	1.65	5.5	3.2	67.5	5	M6×0.75	15	10	0.39
206—17	1—1/16											1/4—28UNF			
206—18	1—1/8														
206—19	1—3/16														
206—20	1—1/4														
SER207		35	72	42.9	24	17.5	1.65	5.5	3.2	78.4	6	M8×1	19.7	13.7	0.56
207—20	1—1/4											5/16—24UNF			
207—21	1—5/16														
207—22	1—3/8														
207—23	1—7/16														
SER208		40	80	49.2	28	19	1.65	6	3.2	86.4	8	M8×1	22.4	15.7	0.72
208—24	1—1/2											5/16—24UNF			
208—25	1—9/16														
SER209		45	85	49.2	28	19	1.65	6	3.2	91.4	8	M8×1	24.36	17.71	0.9
209—26	1—5/8											5/16—24UNF			
209—27	1—11/1														
209—28	1—3/4														
SER210		50	90	51.6	28	19	2.41	7.5	3.2	96.3	9	M10×1.25	27	19.7	0.93
210—30	1—7/8											3/8—24UNF			
210—31	1—15/1														
210—32	2														
SER211		55	100	55.6	30	22.2	2.41	7.5	3.2	106.3	9	M10×1.25	33.3	25	1.28
211—32	2											3/8—24UNF			
211—34	2—1/8														
211—35	2—3/16														
SER212		60	110	65.1	32	25.4	2.41	7.5	3.2	116.4	10	M10×1.25	36.74	27.97	1.71
212—36	2—1/4											3/8—24UNF			
212—37	2—5/16														
212—38	2—3/8														
212—39	2—7/16														
SER215		75	130	77.8	38	33.3	2.78	9.5	4	139.7	12	M12×1.5	50.85	41.26	2.89
215—47	2—15/1											7/16—20UNF			
215—48	3														

带顶丝外球面球轴承

UR200(normal—duty)

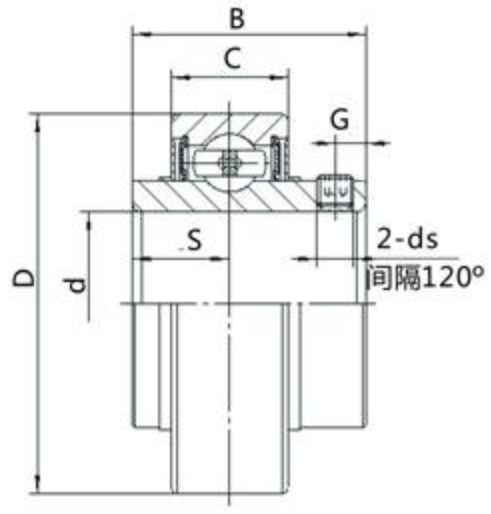

轴承代号 Bearing No.	轴径 Shaft Dia. d (in.)	轴径 Shaft Dia. d (mm)	外形尺寸(mm) Boundary Dimensions(mm) D	B	C	S	G	ds	额定动负荷Cr Basic Dynamic Load Rating (KN)	额定静负荷Cor Basic Static Load Rating (KN)	重量 Weight (kg)
UR201		12	47	31	17	12.7	4.5	M6×0.75	9.9	6.2	0.21
201—8	1/2							1/4—28UNF			
UR202		15	47	31	17	12.7	4.5	M6×0.75	9.9	6.2	0.19
202—10	5/8							1/4—28UNF			
UR203		17	47	31	17	12.7	4.5	M6×0.75	9.9	6.2	0.18
203—11	11/16							1/4—28UNF			
UR204		20	47	31	17	12.7	4.5	M6×0.75	9.9	6.2	0.16
204—12	3/4							1/4—28UNF			
UR205		25	52	34	17	14.3	5	M6×0.75	10.8	6.95	0.2
205—14	7/8							1/4—28UNF			
205—15	15/16										
205—16	1										
UR206		30	62	38.1	19	15.9	5	M6×0.75	15	10	0.32
206—17	1—1/16							1/4—28UNF			
206—18	1—1/8										
206—19	1—3/16										
206—20	1—1/4										
UR207		35	72	42.9	20	17.5	6	M8×1	19.7	13.7	0.48
207—20	1—1/4							5/16—24UNF			
207—21	1—5/16										
207—22	1—3/8										
207—23	1—7/16										
UR208		40	80	49.2	21	19	8	5/16—24UNF	22.4	15.7	0.64
208—24	1—1/2							M8×1			
208—25	1—9/16										
UR209		45	85	49.2	22	19	8	M8×1	24.36	17.71	0.7
209—26	1—5/8							5/16—24UNF			
209—27	1—11/16										
209—28	1—3/4										
UR210		50	90	51.6	23	19	9	M10×1.25	27	19.7	0.85
210—30	1—7/8							3/8—24UNF			
210—31	1—15/16										
210—32	2										
UR211		55	100	55.6	24	22.2	9	M10×1.25	33.3	25	1.1
211—32	2							3/8—24UNF			
211—34	2—1/8										
211—35	2—3/16										

深沟球轴承

深沟球轴承尺寸范围广，是滚动轴承中用的最多的一种形式，可同时承受径向负荷与一定程度的双向轴向负荷。

密封型（带防尘盖或密封圈）

可以简化轴承周边的密封装置。

已充填润滑脂，不需再充填。

主要的带防尘盖或密封圈轴承的形式及其性能请与STZ联系。

带止动环

可利用止动环做轴向定位，简化了外壳内的安装。

最大负荷型

结构上的内、外圈有一处装填槽的标准单列深沟球轴承，加大了球径并增加了装球数，从而提高了径向额定负荷，但不适用于承受轴向负荷或高速旋转。

安装时应尽量将非旋转套圈的装填槽位置，放在非承受负荷一侧。

Deep groove ball bearings

Deep groove ball bearing has wide dimension range, which is the mostly type among roller bearing, can carry radial load and certain extent double row axial load.

Capped type (with shield or seal)

Could simplify peripheral sealing device of bearing

Prelubricated with an adequate quantity of grease, needn't refilling.

For mainly type and capacity of bearing with shield or sea, please contact with STZ.

With snap ring

Could localize axial by snap ring, simplified the mounting inside case shell.

Maximum load type

In structure, standard single. row deep groove ball bearing has a filing slot among inner ring and outer ring, increased ball diameter and the number of ball filled, consequently increase the nominal radial load, but not applicable to carrying axial load or highrate rotary.

Trying fixing the filing slot position of non-rotary ring in the non-carrying load side when mounted .

铜合金车制保持架的深沟球轴承

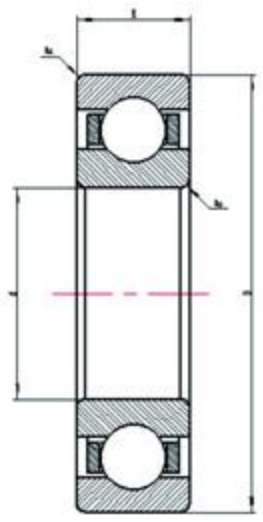

轴承型号 Bearing Designations		外形尺寸（毫米） Boundary Dimensions(mm)				基本额定负荷(千牛) Basic Load Rating(KN)		极限转速(转/分) Limiting Speed(r/min)		重量(千克) Weight(Kg)
现代号 Current Code	原代号 Original Code	d	D	B	rsmin	动 dyc Cr	静stc Cor	润滑剂 Lubrication 脂Grease	油Oil	
	1000924H	120	165	22	1	40.8	40.2	3600	4300	1.4
6026	126	130	200	33	2	150	97	2800	3600	4.0
6028	128	140	210	33	2	115	108	1400	3200	4.2
61930/C3	1000930	150	210	28	2	68	93	2800	3400	3.2
16030	7000130	150	225	24	1.1	64	72	2600	3200	4.0
6030	130	150	225	35	2.1	132	125	2200	3000	5.0
16032M	7000132H	160	240	25	1.5	70	81	2400	3000	4.2
6032	132	160	240	38	2.1	145	138	2000	2800	6.3
6034X1—2	134K	170	259.5	42	2.1	170	170	1900	2600	8.7
6034	134	170	260	42	2.1	170	170	1900	2600	8.6
6034X1—1	134Y	170	270	42	2.1	185	185	1800	1800	9.9
61936X1M/C3	736KH	180	259.5	33	2	113	126	2200	2800	6.5
63936X1	736	180	259.5	52	2	152	155	1800	2400	9.6
6036	136	180	280	46	2.1	188	198	1800	2400	11.2
61938X1M/C3	1000938KH	190	259.5	33	2	106	137	2200	2800	5.9
61938X1	738	190	269.5	33	2	144	155	1800	2400	6.2
6038	138	190	290	46	2.1	188	200	1700	2200	11.7
61940X1	740	200	279.5	38	2.1	133	155	1700	2200	7.5
6040	140	200	310	51	2.1	205	225	1600	2000	15.0
61844/C3	1000844	220	270	24	1.5	76.4	97.8	1900	2400	3.1
61944X1	744	220	309.5	38	2.1	175	203	1550	1900	9.7
6044	144	220	340	56	3	238	268	1500	1800	20.4
61946X3	746	230	329.5	40	2.1	190	228	1400	1800	12.1
	746K	230.06	329.5	40	2.1	190	228	1400	1800	12.1

铜合金车制保持架的深沟球轴承

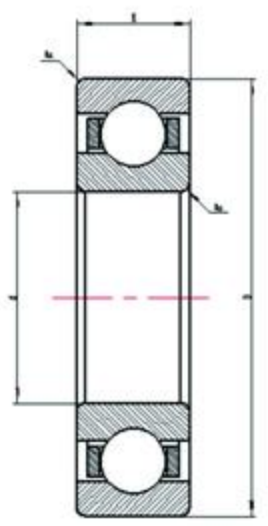

轴承型号 Bearing Designations		外形尺寸（毫米） Boundary Dimensions(mm)				基本额定负荷(千牛) Basic Load Rating(KN)		极限转速(转/分) Limiting Speed(r/min)		重量(千克) Weight(Kg)
现代号 Current Code	原代号 Original Code	d	D	B	rsmin	动 dyc Cr	静stc Cor	润滑剂 Lubrication 脂Grease	油Oil	
61948	1000948	240	320	38	2.1	170	202	1400	1800	9.0
63948X1	748	240	329.5	60	2.1	190	228	1400	1800	17.0
6048X1M/C3	3G148HK	240	359.5	56	3	245	293	1300	1700	21.8
6048	148	240	360	56	3	245	293	1300	1700	21.9
61952	1000952	260	360	46	2.1	220	280	1200	1600	15.1
61952X1	752	260	369.5	46	2.1	220	280	1200	1600	17.1
61952X1M—1	752H—1	260	370	46	2.1	220	280	1200	1600	17.2
62952X1	752K	260	370	60	2.1	237	298	1200	1600	19.7
6052	152	260	400	65	4	288	375	1100	1500	32.5
62954X1	754	270	399.5	60	2.1	303	406	1100	1500	27.5
61856M/C3	3G1000856	280	350	33	2	147	191	1500	1900	6.6
61956X1	756HK	280	389.5	46	2.1	226	298	1100	1500	18.4
61956X1	756	280	390	46	2.1	226	298	1100	1500	18.0
16056	7000156	280	420	44	3	210	280	950	1300	24.0
6056X1M/C3	3G156HK	280	419.5	65	4	325	438	950	1300	33.1
6056	156	280	420	65	4	325	438	950	1300	33.3
61860M/C3	3G1000860	300	380	38	2.1	142	240	1100	1700	9.4
61960X1M/C3	1000960KH	300	419.5	56	3	276	376	1300	1600	28.8
6060	160	300	460	74	4	400	580	900	1200	48.1
61964/C3	3G1000964	320	440	56	3	386	395	1200	1500	21.1
62964X3	764H	320	440	65	3	284	404	1000	1200	29.7
60966X1	766	330	460	56	3	292	420	850	1100	30.4
	768H	340	460	56	3	262	380	1100	1400	28.0
60/500X2	1/500	500	720	100	6	629	1176	700	900	142.0
66/508/CNP		508	558.8	25.4	2.1	79.5	164.5	500	700	7.2
66/540/CNP		540	600	30	3	78	210	500	700	11.0
66/545/CNP		545	605	30	3	80	214	500	700	11.4
618/560		560	680	56	3	312	559	670	850	44.0
66/585/CNP		585	645	30	2.1	81.7	185.3	500	700	11.7

四点接触球轴承

定位槽

四点接触球轴承主要用于承受轴向负荷，在许多场合用作具一定径向间隙的推力轴承装在轧辊轴承箱内及轴向定位。为了方便定位并防止外圈旋转，外径大于或等于160mm的四点接触球轴承根据用户要求外圈上应有二个定位槽（N2设计）。定位槽尺寸可查图。

其它四点接触球轴承

除轴承表中所列轴承外，STZ也生产其它四点接触球轴承。用户需要这些轴承时请咨询STZ技术服务部门。

尺寸

表中所列四点接触球轴承的主要尺寸与IS015-1998相符。

角度对准误差

四点接触球轴承只能承受有限的内外圈角度对准误差。决定允许角度误差值各系数之间的关系与单列深沟球轴承的情形一样复杂。必须记住任何角度误差都会使轴承噪音明显增加。

若四点接触球轴承作为推力轴承与其它径向轴承组合，在轴承箱中安装时需留有径向间隙，且外圈与内圈之间不允许有角度对准误差。

Four point contact ball bearings

Positioning groove

Four point contact ball bearing is mainly used to bear axial load. In many applications. it is used for thrust bearing with certain radial clearance and equipped in roll box for axial positioning. In order to position conveniently and prevent outer ring from rotating, four point contact ball bearing.whose outer diameter is equal to or greater than 160mm, shall equip two positioning grooves(N2 design)on its outer ring. Please refer to drawing for positioning groove dimension.

Other kind of four point contact ball bearing

Besides bearing listed in bearing table. STZ also manufacture other types of four point contact ball bearing.Please consult with STZ technical service department when you need those types of bearing.

Dimension

Main dimension of four point contact ball bearing listed in the bearing table shall be consistent with ISO16-1998.

Angular alingnment tolerance

Four point contact bearing can only bar limited angular alinment tolerance is its outer ring.Relations between different dactors detemining angular alignment tolerance is quite complicated.Which is just same as single row deep groove ball bearing.Remind:any angular alignment tolerance could lead to increase of noisy level.

If four point contact ball bearing words as thrust bearing combined with other radial bearing,radial clearance shall be considered during installation and no angular alignment tolreance is permitted between its outer ring and inner ring.

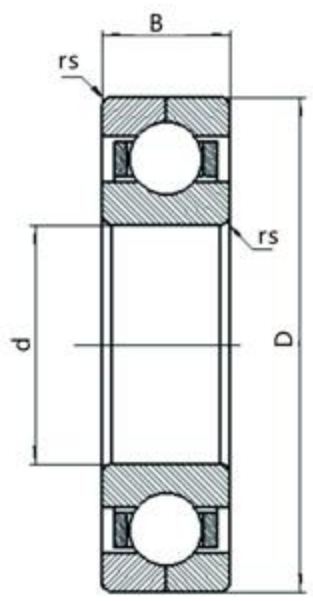

QJF0000型
（116000型）

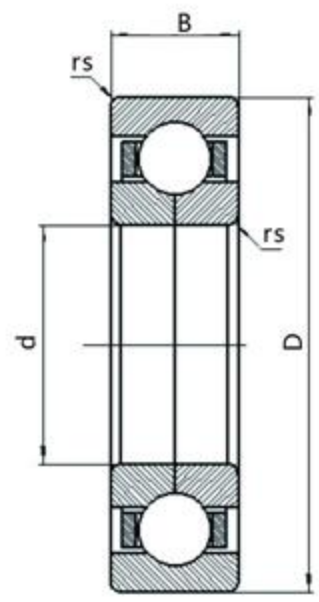

QJ0000型
（176000型）

轴承型号 Bearing Designations		外形尺寸（毫米） Boundary Dimensions(mm)				基本额定负荷(千牛) Basic Load Rating(KN)		极限转速(转/分) Limiting Speed(r/min)		重量(千克) Weight(Kg)
现代号 Current Code	原代号 Original Code	d	D	B	rsmin	动 dyc Cr	静stc Cor	润滑剂 Lubrication 脂Grease	油Oil	
QJF1022	116122	110	170	28	2	92	202	2300	3100	2.5
QJ1024X3	176124K	120	179.7	30	2	92	202	2200	3000	2.6
QJF1024	116124	120	180	28	2	98	225	2200	3000	2.2
QJF1026	116126	130	200	33	2	118	275	2000	2700	4.2
QJF1028	116128	140	210	33	2	118	275	1900	2600	4.4
QJF1030	116130	150	225	35	2.1	145	342	1800	2400	5.4
QJF1030/YA5	116130Y	150	225	35	2.1	125	318	1800	2400	5.4
QJ1030	176130	150	225	35	2.1	145	342	1800	2400	5.3
QJF230	116230	150	270	45	3	235	575	1400	1900	12.5
QJ230	176230	150	270	45	3	235	575	1400	1900	11.5
QJF1032	116132	160	240	38	2.1	168	395	1600	2200	6.6
QJ1032	176132	160	240	38	2.1	168	395	1600	2200	6.5
QJF1032X1	116132K	160	242	38	2.1	168	395	1600	2200	6.8
QJ232	176232	160	290	48	3	242	615	1300	1800	15.7
QJF1034X1	116734	170	259.5	42	2.1	180	438	1500	2000	8.7
QJF1034	116134	170	260	42	2.1	180	438	1500	2000	8.8
QJ1034	176134	170	260	42	2.1	180	438	1500	2000	8.9
QJF634	116134K	171	250	40	2.1	165	422	1550	2100	7.0
QJF6/171	116134K1	171	250	60	2.1	165	422	1550	2100	10.0
	116736	180	259.5	52	2.1	227	321	1400	1800	9.1
QJ3936X1	176736	180	259.5	52	3.5	175	440	1500	2000	9.7
QJF1036	116136	180	280	46	2.1	208	525	1400	1800	11.4
QJ1036	176136	180	280	46	2.1	208	525	1400	1800	10.7
QJ236	176236	180	320	52	4	275	730	1100	1600	17.7
QJ336	176336	180	380	75	4	325	1100	1000	1400	43.5
QJ1036X3	176136K	180.5	250	42	2.1	132	365	1400	1900	6.9
QJF1038	116138	190	290	46	2.1	212	555	1300	1700	11.9
QJ1038	176138	190	290	46	2.1	212	555	1300	1700	11.5

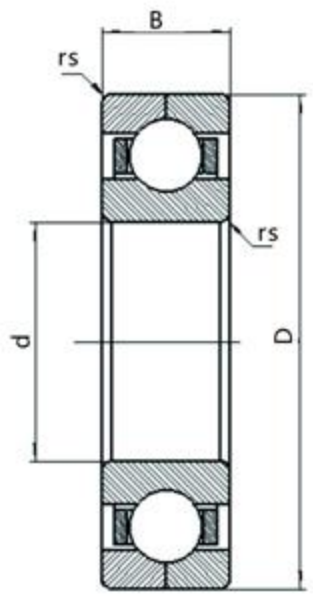

QJF0000型
（116000型）

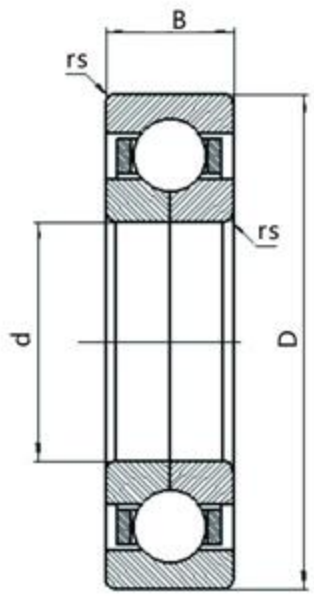

QJ0000型
（176000型）

轴承型号 Bearing Designations		外形尺寸（毫米） Boundary Dimensions(mm)				基本额定负荷(千牛) Basic Load Rating(KN)		极限转速(转/分) Limiting Speed(r/min)		重量(千克) Weight(Kg)
现代号 Current Code	原代号 Original Code	d	D	B	rsmin	动 dyc Cr	静stc Cor	润滑剂 Lubrication 脂Grease	油Oil	
QJF1040	116140	200	310	51	2.1	238	640	1200	1600	14.4
QJ1040	176140	200	310	51	2.1	238	640	1200	1600	14.3
QJF240	116240	200	360	58	4	328	522	950	1400	28.0
QJF3944	116944	220	300	60	3	190	530	1100	1600	12.9
QJF3944X1	116744	220	309.5	60	3	195	552	1100	1600	16.0
QJF1044	116144	220	340	56	3	290	835	1000	1400	20.1
QJ1044	176144	220	340	56	3	290	835	1000	1400	19.5
QJF6/221	116144K	221	320	56	2.1	228	650	1050	1500	16.7
QJF1046	116146	230	330	58	3	245	720	1000	1400	17.7
QJF3948X1	116748	240	329.5	60	2	205	610	1000	1400	17.2
QJ3948X1		240	339.5	60	3	361	618	950	1300	18.3
QJF3948X1—1	116748K	240	340	60	2	228	695	1050	1500	19.5
QJF1048X1	116148K	240	359.5	56	3	285	860	950	1300	22.2
QJF1048	116148	240	360	56	3	285	860	950	1300	22.3
QJ1048	176148	240	360	56	3	285	860	950	1300	21.8
	116952H	260	360	46	3	334	601	1100	1600	15.1
QJ2952X1	176752	260	369.5	60	2.1	260	825	1000	1400	22.6
QJF1052X1M/C3	116152K1	260	399.5	65	3	517	961	1000	1500	33.1
QJ1052	176152	260	400	65	4	340	1078	850	1200	29.5
QJ29/260.5X2	176952K	260.5	360	65	4	260	825	1000	1400	20.8
	116152K	261	370	60	2.1	413	1405	1000	1500	22.0
	116756YS	280	389.5	65	3	412	713	800	1000	25.4
QJF1056X1	116156K	280	419.5	65	4	368	1205	800	1000	34.3
QJF1056	116156	280	420	65	4	368	1205	800	1000	34.5
QJF6/280.5M	116956K	280.5	390	70	3	390	720	800	1000	27.0
QJ2960X2	176760H	300	420	65	3	361	897	1000	1400	30.7
QJF1060X3	116160K	300	450	60	5	352	1220	700	950	36.5
QJF1060X1/C3	116160K1	300	459.5	74	4	635	1273	900	1300	49.4
QJF1060	116160	300	460	74	4	635	1273	900	1300	49.6
QJF1068	116168	340	520	82	5	682	1830	650	850	70.8
QJF1072M	116172H	360	540	82	5	768	1380	800	1100	71.3

双内圈双列角接触球轴承

在恶劣条件下，如转速极高或运行温度高时，内圈可能会漏出润滑脂。若轴承配置不允许漏脂，应采取特殊设计措施。

尺寸

表中所列双内圈双列角接触球轴承的基本尺寸与IS015-1998相符。

角度对准误差

双内圈双列角接触球轴承外圈相对于内圈的角度对准误差会导致球和滚道的额外应力，由此增加的负荷会缩短轴承寿命。

公差

STZ标准双内圈双列角接触球轴承具普通级公差。

内部游隙

STZ标准双内圈双列角接触球轴承具普通级轴向游隙。但对大多数尺寸的轴承，STZ可提供比普通级大或小的内部游隙。其数值适用于安装前零负荷的轴承。

保持架

STZ标准双列角接触球轴承配备的保持架形式多为黄铜保持架。

玻璃纤维增强尼龙66保持架可用于大多数应用场合，运行温度可高达120℃。对需在极高温或恶劣条件下连续运行的轴承配置，可用冲压钢制保持架。若需非标准保持架轴承，订货前应核实。

Double inner ring double row angular contact ball bearings

In severe condition such as high speed or high working temperature, its inner ring could leak lubricant. If bearing configuration doesn't allow to leak lubricant, special design measures shall be taken.

Dimension

Main dimension of double-inner-ring double-row angular contact ball bearing listed in bearing table shall accord to IS015-1998.

Angular alignment tolerance

In relation to angular alignment tolerance of inner ring, outer ring of this bearing leads to additional stress onto spherical and raceway, which brings additional load and thus shorten service life of bearing.

Tolerance

STZ standard double inner ring double row angular contact ball bearing is of common tolerance.

Internal clearance

STZ standard double inner ring double row angular contact ball bearing has common axial clearance. For major bearings, STZ can provide bearings, internal clearance of which is greater or smaller than common level. This value is applicable to load-free bearing prior to installation.

Cage

Cage equipped for STZ standard double row angular contact ball bearing is of brass normally. Glass fibre reinforcde nylon-66 cage can be used for major application. Its working temperature is 120℃. Bearing configuration requiring bearing to work in extremely high temperature or severe condition, punching press cage can be used. If non-standard cage is needed to hold bearing. Please specify and confirm it before ordering. Please refer to Bearing Material and Requirement for high temperature resistant and performance of cage.

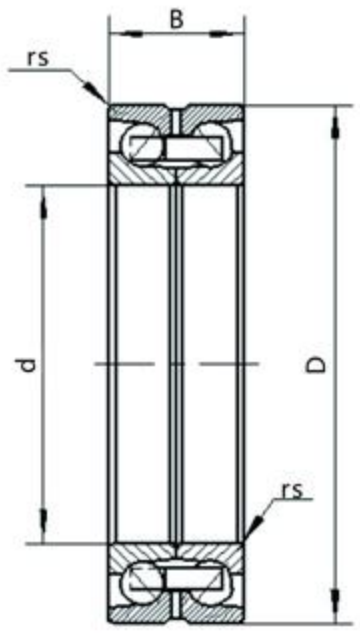

0000D型
<86000型>

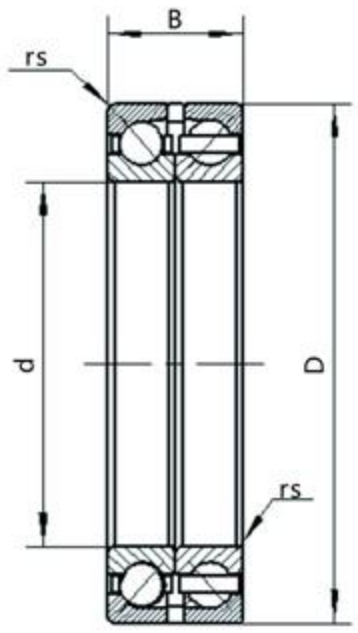

7000B/DF型
<366000型>

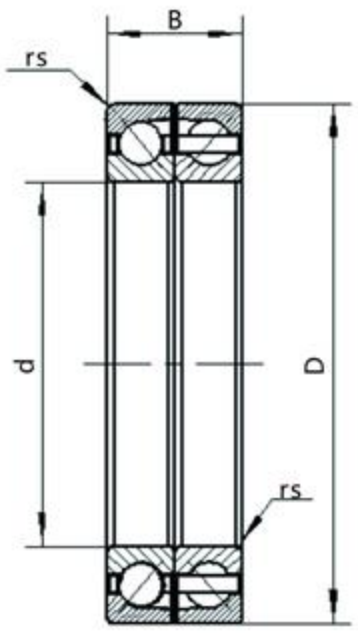

(0)000型
<56000型>

轴承型号 Bearing Designations		外形尺寸(毫米) Boundary Dimensions(mm)				基本额定负荷(千牛) Basic Load Rating(KN)		极限转速(转/分) Limiting Speed(r/min		重量(千克) Weight(Kg)
现代号 Current Code	原代号 Original Code	d	D	B	rsmin	动 dyc Cr	静stc Cor	润滑剂 Lubrication 脂Grease	油Oil	
	4624	120	190	66	2	119	198	1900	2500	7.3
	156132	160	240	76	2.1	240	324	1500	2000	10.7
4032X2DM/W33X	4086132HK	160	240	76	2.1	230	315	1500	2000	11.0
4032D	4086132	160	240	80	2.1	230	315	1500	2000	11.3
4034D	4086134	170	260	90	2.1	265	390	1400	1900	17.4
4936X3D	86736	180	259.5	66	2.1	240	340	1350	1850	8.5
4036D	4086136	180	280	100	2.1	285	425	1300	1800	21.9
4938X3D	86738	190	269.5	66	2.1	245	358	1250	1750	11.1
4038D	4086138	190	290	100	2.1	292	445	1200	1700	24.1
4640X3D	4086940KH	200	259.5	66	1.5	194	258	1200	1700	7.9
4940X3D	86740	200	279.5	76	2.1	248	370	1200	1700	13.0
4040D	4086140	200	310	109	2.1	340	538	1200	1700	31.5
4944X3D	86744	220	309.5	76	2.1	285	448	1100	1600	17.0
4044D	4086144	220	340	118	3	398	670	1050	1400	35.9
	4156144/W33	220	340	118	3	320	687	1000	1500	40.3
4946X1D	86746H	230	329.5	80	3	318	496	950	1400	20.9
	366746K	230.06	329.5	80	2.5	274	360	950	1400	24.0
4048D	4086148	240	360	118	3	405	708	1000	1300	40.0
7048X1/DFYA1	366748KH	240	370	112	2.5	465	805	900	1300	44.7
3248X2D	86748	240	440	144	4	655	1208	900	1200	
4952X3D	86752	260	369.5	92	2.1	382	675	850	1100	25.0
	156152/W33	260	400	130	3	514	943	850	1200	53.7
4052D	4086152	260	400	140	4	495	920	900	1200	58.4
4956X3D—1		280	389.5	92	4	347	629	850	1200	31.5
	86756	280	390	92	4	347	629	850	1200	30.9
	4156156K	280	420	130	3	400	587	850	1200	74.1
4056D	4086156	280	420	140	4	505	968	850	1100	62.9
4956X3D	86756	280	390	82	4	388	698	900	1200	
4060X2D/W33		300	460	148	4	493	1290	750	1050	81.3
4060D	4086160	300	460	160	4	598	1200	750	1050	95.0
4064X3D	86764	320	459.5	140	4	547	1106	800	1100	75.5
4064D	4086164	320	480	160	4	610	1265	750	1000	97.0
4068D	4086168	340	520	180	5	698	1520	650	950	103.8

圆柱滚子轴承

圆柱滚子轴承的滚子与滚道面是线接触，径向负荷能力大，适用于承受重负荷与冲击负荷。

另外结构上容易做到高精度加工，因此适用于高速旋转。

内圈与外圈可分离，便于装拆。

NU型与N型允许轴相对于外壳在一定范围内做轴向移动，因此最适合作自由端轴承。

NJ型可承受一定程度的单向轴向负荷，NUP型与NU型可承受一定程度的双向负荷。

双列圆柱滚子轴承有圆柱形内孔和圆锥形内孔两种，圆锥孔轴承通过调整，推入量可得到所需的内部游隙。

该类轴承抗倒向负荷的刚性强，大多用于机床主轴等。

Cylindrical roller bearings

The roller and raceway surface of cylindrical roller bearing is line contact, so the bearing has high carrying radial load capacity, applicable to carrying heavy load and shock load. Besides, owing to its structure, it's easy to high accuracy processing, applicable to high rate rotary.

Inner ring and outer ring are separable, convenient for mounting and dismounting.

Single row cylindrical roller bearings

Type NU and type N allow shaft moving in axial direction within limits, applicable to use as free end.

Type NJ can carry certain extent one-way axial load. Type NUP and type NU can carry certain extent both-way axial load.

Double row cylindrical roller bearings

Double row cylindrical roller bearing have cylindrical hole type and tapered hole type, tapered bore bearing can get encoded internal clearance by self-ajigning the depth of bore bearing can get encoded internal clearance by self-aligning the depth of thrusting in.

The type bearing has strong tixity resisting reversal load, mainly applicable to chief shaft of machine tool, etc.

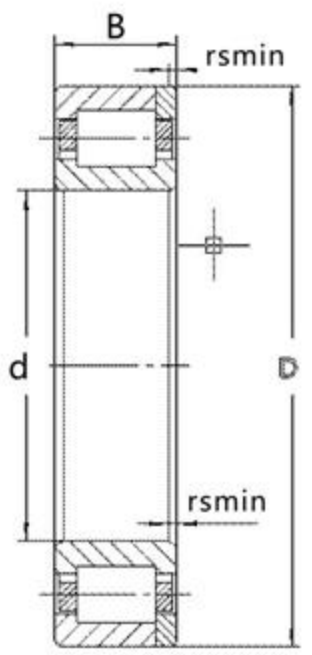

NFP0000型
（22000型）

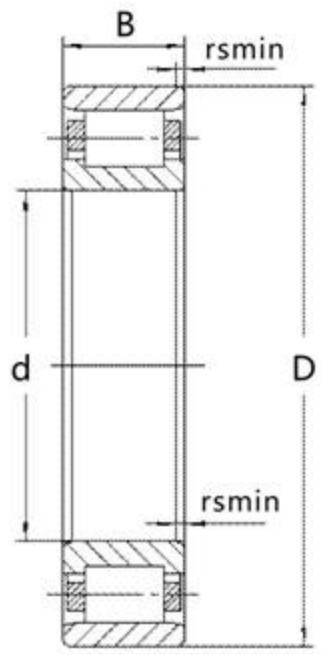

N0000型
（20000型）

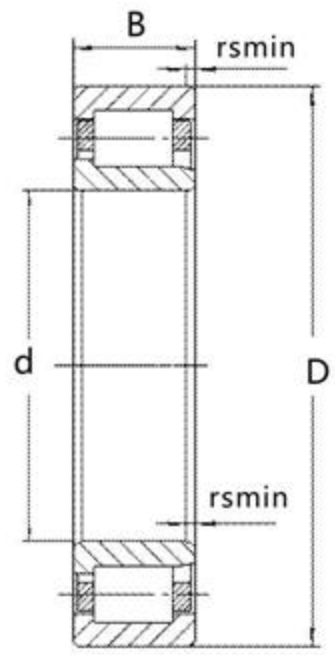

NJ0000型
（420000型）

外圈有单挡边并带平挡圈的圆柱滚子轴承　NFP0000型（22000型）

轴承型号 Bearing Designations		外形尺寸（毫米） Boundary Dimensions(mm)				基本额定负荷(千牛) Basic Load Rating(KN)		极限转速(转/分) Limiting Speed(r/min)		重量(千克) Weight(Kg)
现代号 Current Code	原代号 Original Code	d	D	B	rsmin	动 dyc Cr	静stc Cor	润滑剂 Lubrication 脂Grease	油Oil	
NFP38/600X2Q1	E228/600Q	600	730	90	3	1820	4480	350	450	83.2
NFP38/630M	30228/630H	630	780	112	4	2015	5025	320	400	126.0
NFP6/666.75M	228/666.75H	666.75	838.2	114.3	5	2210	5810	280	350	154.0
NFP6/723.795Q1	229/723Q	723.795	908.0	120.65	5	2992	6646	220	300	192.3

外圈无挡边的圆柱滚子轴承　N0000型（22000型）

轴承型号 Bearing Designations		外形尺寸（毫米） Boundary Dimensions(mm)				基本额定负荷(千牛) Basic Load Rating(KN)		极限转速(转/分) Limiting Speed(r/min)		重量(千克) Weight(Kg)
现代号 Current Code	原代号 Original Code	d	D	B	rsmin	动 dyc Cr	静stc Cor	润滑剂 Lubrication 脂Grease	油Oil	
N2219M/C3	2519H	95	170	43	2.1	242	319	2000	2500	4.5
N2221M	2521H	105	190	50	2.1	290	390	2000	2500	6.2
N2326M	2626H	130	280	93	4	748	1060	1700	2200	30.3
N1728X3M/P63		140	220	36	3	266	382	2400	3000	5.5
N1032M	2132H	160	240	38	2.1	245	355	2400	3000	6.1
N1036M	2136H	180	280	46	2.1	355	515	1800	2400	10.1
N6/840	27/840	840	1040	125	6	3020	8485	250	300	240.0

外圈有挡边的圆柱滚子轴承　NJ0000型（42000型）

轴承型号 Bearing Designations		外形尺寸（毫米） Boundary Dimensions(mm)				基本额定负荷(千牛) Basic Load Rating(KN)		极限转速(转/分) Limiting Speed(r/min)		重量(千克) Weight(Kg)
现代号 Current Code	原代号 Original Code	d	D	B	rsmin	动 dyc Cr	静stc Cor	润滑剂 Lubrication 脂Grease	油Oil	
NJ214E	42214	70	125	24	1.5	119	137	4300	5300	1.3
NJ220M	42220H	100	180	34	2.1	220	259	1600	3400	4.0
NJ421M	4241H	105	260	60	4	508	602	1900	2600	17.7
NJ222E	42222E	110	200	38	2.1	278	360	2600	3400	5.1
NJ1028	42128	140	210	33	2.1	158	220	2000	2800	4.6
NJ230E	42230E	150	270	45	3	360	490	1700	2200	12.0
NJ1234M	42234H	170	310	52	4	425	650	1500	1900	18.2
NJ240M	42240H	200	360	58	4	625	995	1500	1900	27.8

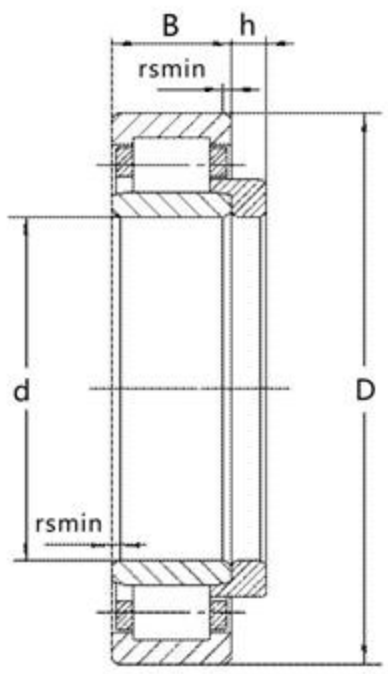

NU0000+HJ0000
(52000型)

内圈无挡边并带斜挡圈的圆柱滚子轴承　NU0000型+HJ0000型（52000型）

轴承型号 Bearing Designations		外形尺寸（毫米） Boundary Dimensions(mm)					基本额定负荷(千牛) Basic Load Rating(KN)		极限转速(转/分) Limiting Speed(r/min)		重量(千克) Weight(Kg)
现代号 Current Code	原代号 Original Code	d	D	B	B1	rsmin	动 dyc Cr	静stc Cor	润滑剂 Lubrication 脂Grease	油Oil	
NU2317H+HJ2317	52617H	85	180	60	12	3	295	380	3200	4000	8.3
NU2322H+HJ2322	52622H	110	240	80	14	3	535	740	2000	2800	20.0
NU1034H+HJ1034	52134H	170	260	42	11	2.1	242	350	1700	2200	8.9
NU2334H+HJ2334	52634H	170	360	120	16	4	1110	1650	1300	1900	66.5
NU1040H+HJ1040	52140H	200	310	51	14	2.1	480	615	1400	1800	15.7
NU1092+HJ1092	52192H	460	680	100	25	6	2075	4310	450	550	132.9
NU2/600+HJ2/600		600	1090	185	55	10	8100	19540	400	500	740.7

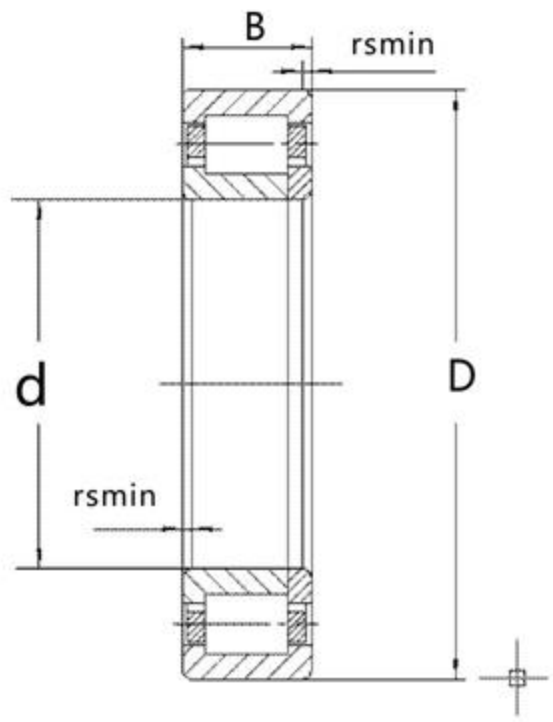

NUP0000

内圈有单挡边并带平挡圈的圆柱滚子轴承　NUP0000型（92000型）

轴承型号 Bearing Designations		外形尺寸（毫米） Boundary Dimensions(mm)				基本额定负荷(千牛) Basic Load Rating(KN)		极限转速(转/分) Limiting Speed(r/min)		重量(千克) Weight(Kg)
现代号 Current Code	原代号 Original Code	d	D	B	rsmin	动 dyc Cr	静stc Cor	润滑剂 Lubrication 脂Grease	油Oil	
NUP220M	92220H	100	180	34	2.1	248	303	2000	3400	3.5
NUP2032X2M	2092132KW1	160	240	43	2.1	276	305	1800	2400	7.3
NUP3938X2M	3092938KW	190	260	50	2.1	318	585	1600	2000	8.3
NUP666M	92766H	330	420	80	3	726	1802	800	1000	28.6
NUP6/419.1Q1	92840Q	419.1	558.8	76	4	1050	2420	600	750	55.8
NUP2188X3	2092788Y	440	620	100	4	1458	2998	550	650	101.1
NUP2092X2	2092192K	460	680	140	6	2506	5549	500	600	186.1
NUP6/508M/P6	E928/508H	508	622.3	95.25	3	1307	3289	500	600	65.2
NUP6/560M	929/560H	558.8	685.8	100	3	1385	3985	400	550	86.1
NUP6/570	20927/570	570	790	120	6	2391	5695	350	450	190.3
NUP10/600		600	870	118	6	2764	6100	600	700	249.2
NUP29/630	20929/630	630	850	128	6	2790	6715	300	350	216.0
NUP20/650X1	927/650	650	900	170	6	3905	9870	300	350	349.0
NUP6/660.4M	928/660.4H	660.4	812.8	107.95	6	1874	5252	300	350	128.5
NUP6/660.4Q1	929/660.4Q	660.4	863.6	107.95	6	2570	5834	300	350	177.2
NUP6/680	20927/680Y	680	930	125	8	2920	6750	250	300	266.6
NUP6/700	927/700	700	1000	200	7.5	4345	10720	250	300	564.0
NUP19/710X3M/P6	E929/710H	710	900	115	6	2419	6217	300	350	186.4
NUP19/710M	10929/710H	710	950	106	6	2835	5792	250	300	221.0
NUP19/750		750	1000	112	6	2850	6400	250	300	258.0
NUP29/800X1	20927/800	800	1100	150	7.5	4265	9230	200	250	453.2
NUP29/830	20929/830	830	1080	125	7.5	3418	5390	200	250	316.3
NUP6/840	929/840	840	1040	125	7.5	5078	9730	200	250	240.0
NUP29/840	20929/840	840	1160	170	7.5	5080	9730	150	200	570.0
NUP29/950	20929/950	950	1250	175	7.5	6115	11500	120	150	612.2

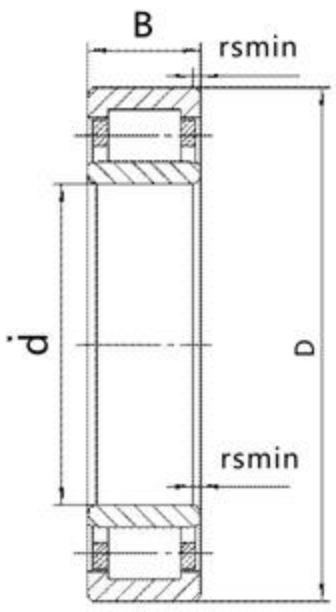

NU0000
（32000型）

内圈无挡边的圆柱滚子轴承　NU0000型（32000型）

轴承型号 Bearing Designations		外形尺寸（毫米） Boundary Dimensions(mm)				基本额定负荷(千牛) Basic Load Rating(KN)		极限转速(转/分) Limiting Speed(r/min)		重量(千克) Weight(Kg)
现代号 Current Code	原代号 Original Code	d	D	B	rsmin	动 dyc Cr	静stc Cor	润滑剂 Lubrication 脂Grease	油Oil	
NU213M	32213H	65	120	23	1.5	102	118	4500	5600	1.2
NU215M	32215H	75	130	25	1.5	125	155	4000	5000	1.4
NU1016M	32116H	80	125	22	1.1	132	165	4300	5300	1.1
NU2218M	32518H	90	160	40	2	230	312	3400	4300	3.7
NU2220M	32520K	100	180	60.3	1.8	300	440	3400	4300	7.2
NU2320M	32620H	100	215	73	3	415	558	2600	3200	14.0
NU322M	32322H	110	240	50	3	453	528	2000	2800	12.1
NU2322M	32622H	110	240	80	3	570	730	2000	2800	18.3
NU224M	32224H	120	215	40	2.1	345	895	2200	3000	9.9
NU2324M	32624H	120	260	86	3	745.9	661.6	2000	2800	24.2
NU1026M	32126H	130	200	33	2	156	212	2400	3200	4.0
NU226M	32226H	130	230	40	3	311	450	3000	4000	7.5
NU2326M	32626H	130	280	93	4	789	1037	1700	2200	28.8
NU1028M	32128H	140	210	33	2	158	220	2000	2800	4.2
NU1128X2M	32828H	140	220	36	2	226	382	2000	2700	5.5
NU228M	32228H	140	250	42	3	302	415	1800	2400	9.1
NU1030M	32130H	150	225	35	2.1	188	268	1900	2600	5.2
NU2330	32630H	150	320	108	4	1018	1402	1500	1900	48.2
NU1032M	32132H	160	240	38	2.1	212	302	1800	2400	6.4
NU1034M	32134H	170	260	42	2.1	255	365	1700	2200	8.6
NU234M	32234H	170	310	52	4	425	650	1500	1900	18.4
NU2334M	32634H	170	360	120	4	1110	1650	1300	1700	64.0
NU1036M	32136H	180	280	46	2.1	300	438	1600	2000	11.2
NU4036X2M/P69	32836H	180	280	82.55	3	564	1023	1600	2000	20.1
NU1038M	32138H	190	290	46	2.1	335	495	1800	2200	11.7
NU238M	32238H	190	340	55	4	660	895	1300	1700	23.0
NU2238M	32538H	190	340	92	4	975	1570	1300	1700	38.7
NU1040M	32140H	200	310	51	2.1	408	615	1400	1800	15.1
NU240M	32240H	200	360	58	4	570	842	1200	1600	27.3
NU1044M	32144H	220	340	56	3	448	685	1200	1600	19.9

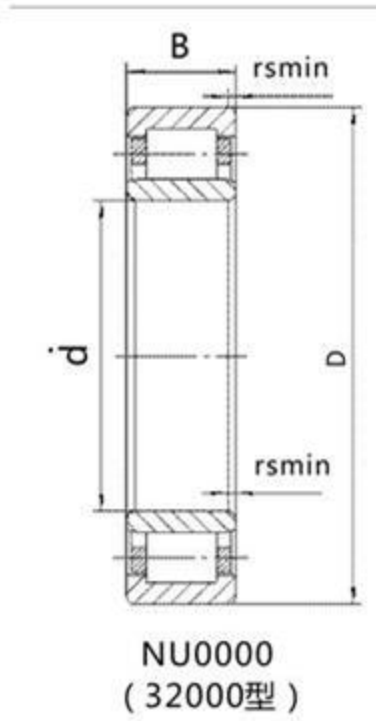

NU0000
（32000型）

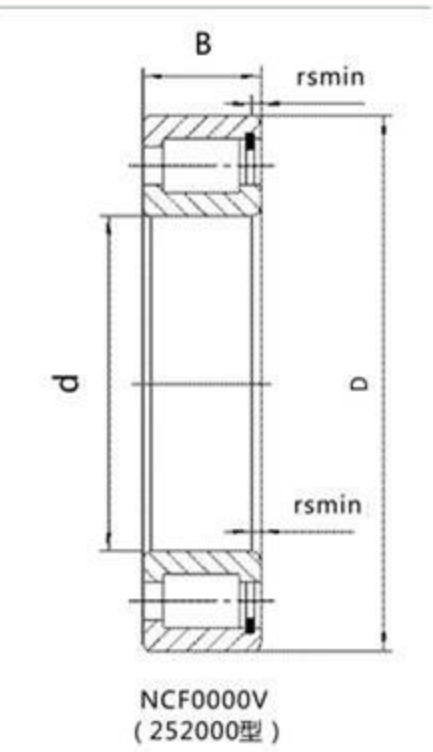

NCF0000V
（252000型）

内圈无挡边的圆柱滚子轴承　NU0000型（32000型）

轴承型号 Bearing Designations		外形尺寸（毫米） Boundary Dimensions(mm)				基本额定负荷(千牛) Basic Load Rating(KN)		极限转速(转/分) Limiting Speed(r/min)		重量(千克) Weight(Kg)
现代号 Current Code	原代号 Original Code	d	D	B	rsmin	动 dyc Cr	静stc Cor	润滑剂 Lubrication 脂Grease	油Oil	
NU3044X3M	32844H	220	350	98.4	4	1015	1703	1300	1600	38.6
NU244M	32244H	220	400	65	4	980	1388	1000	1400	38.0
NU1048M	32148H	240	360	56	3	470	745	1000	1400	21.3
NU2148X3M	32848H	240	390	108	4	1365	2305	900	1200	54.0
NU1956M	1032956H	280	380	46	2.1	428	738	900	1200	18.115
NU3172		360	600	192	5	2700	4760	900	1200	226.6
NU2272M	32572H	360	650	170	6	3290	6060	550	800	263.9
NU1980M	1032980H	400	540	65	4	1010	1808	600	850	45.3
NU1092		460	680	100	6	1970	3635	800	950	135.1
NU19/500M	10329/500H	500	670	78	5	1492	2983	500	750	82.2
NU29/630	20329/630	630	850	128	6	2790	6715	300	350	220.8
NU19/800		800	1060	115	6	2650	6000	200	300	284.4
	20329/950	950	1250	175	7.5	6115	11500	120	150	612.2
NU19/1060M	10329/1060H	1060	1400	150	7.5	5575	13020	100	120	664.9
NU6/1200	9G20329/1200	1200	1520	185	7.5	6420	18680	70	90	853.4

外圈有单挡边并带锁圈无保持架的圆柱滚子轴承　NCF0000V 型（252000型）

轴承型号 Bearing Designations		外形尺寸（毫米） Boundary Dimensions(mm)				基本额定负荷(千牛) Basic Load Rating(KN)		极限转速(转/分) Limiting Speed(r/min)		重量(千克) Weight(Kg)
现代号 Current Code	原代号 Original Code	d	D	B	rsmin	动 dyc Cr	静stc Cor	润滑剂 Lubrication 脂Grease	油Oil	
NCF2964V	252964	320	440	72	3	1020	2250	300	360	34.8
NCF2976V	252964	380	520	82	4	1570	3250	220	280	54.7

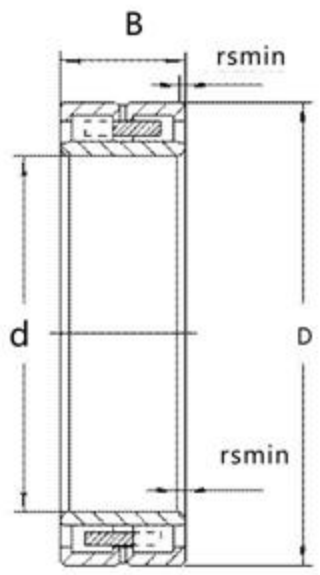

NNU0000型
（482000型）

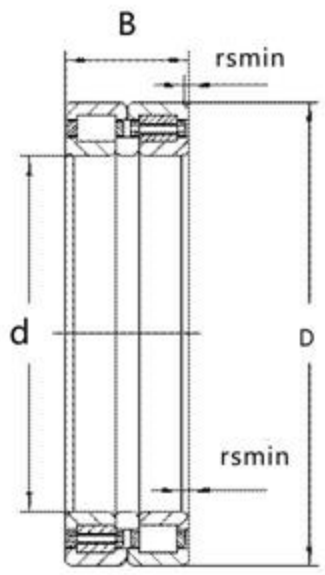

NNUP0000/DF型
（762000型）

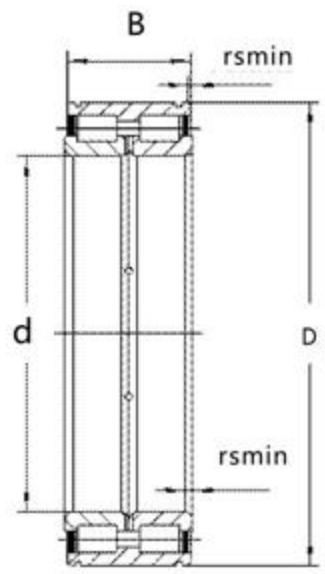

NNF0000 - 2LSNV型
（5372000型）

内圈无挡边的双列圆柱滚子轴承　NNU0000型（482000型）

轴承型号 Bearing Designations		外形尺寸（毫米） Boundary Dimensions(mm)				基本额定负荷(千牛) Basic Load Rating(KN)		极限转速(转/分) Limiting Speed(r/min)		重量(千克) Weight(Kg)
现代号 Current Code	原代号 Original Code	d	D	B	rsmin	动 dyc Cr	静stc Cor	润滑剂 Lubrication 脂Grease	油Oil	
NNU4124X1M	4482724H	120	190	80	2	500	825	3000	3600	9.2
NNU4028X2	4482728H	140	210	62.5	2	340	565	2800	3400	8.1
NNU4130M/W33		150	250	100	2	734	1245	2300	2700	18.0
NNU4030	4482730K	150	270	120	2	930	1710	2300	2700	32.0
NNU4230X2/C3	3G4482730H	150	270	120	2	969	1596	2300	2700	32.0
NNU4132X3/W33	482732H	160	265	120	2.1	1000	1852	2200	2600	28.3
NNU4138M/W33		190	320	128	3	1282	2228	2000	2500	32.9
NNU4940M	4482940H	200	280	80	2.1	586	674	1900	2400	16.2
NNU4952X2M	4482952KU	260	360	115	2.1	908	2360	1400	1800	37.7
NNU4172M		360	600	243	5	3875	7670	1000	1200	275.0
NNU675	DF482775	375	680	350	6	7740	15700	1000	1200	596.8
NNU3284X2		420	760	280	7.5	6290	9950	600	500	568.5
NNU3298X2-21011100		490	860	300	7.5	9100	13570	400	500	767.4
NNU32/580X3		580	1000	350	7.5	9780	18900	300	400	1164.2

外圈有止动槽两面带密封圈双内圈无保持架的双列圆柱滚子轴承 NNF0000-2LSNV型（372000型）

轴承型号 Bearing Designations		外形尺寸（毫米） Boundary Dimensions(mm)					基本额定负荷(千牛) Basic Load Rating(KN)		极限转速(转/分) Limiting Speed(r/min)		重量(千克) Weight(Kg)
现代号 Current Code	原代号 Original Code	d	D	B	C	rsmin	动 dyc Cr	静stc Cor	润滑剂 Lubrication 脂Grease	油Oil	
NNF5014ADA-2LSV	5372114	70	110	54	53	1.1	191.1	205.6	800		2.1
NNF5017ADA-2LSV	5372117	85	130	60	59	0.6	260	457	700		2.9
NNF5022ADA-2LSV	5372122	110	170	80	79	1.1	413.7	477.3	500		7.1
NNF5026ADA-2LSV	5372126	130	200	95	94	0.6	584	1105	400		10.0
NNF5034-2LSWBNV	5372134	170	260	122	121	1.5	876	1680	300		25.0

内圈有单挡边并带平挡圈面对面安装的双列圆柱滚子轴承　NNUP0000/DF型（762000型）

轴承型号 Bearing Designations		外形尺寸（毫米） Boundary Dimensions(mm)				基本额定负荷(千牛) Basic Load Rating(KN)		极限转速(转/分) Limiting Speed(r/min)		重量(千克) Weight(Kg)
现代号 Current Code	原代号 Original Code	d	D	B	rsmin	动 dyc Cr	静stc Cor	润滑剂 Lubrication 脂Grease	油Oil	
NNUP6/500X3/DF	67629/500K	500	750	290	7.5	4630	9850	400	500	480.3
NNUP6/700X3/DF	47629/700K	700	1000	250	9.5	5235	11540	220	280	657.7

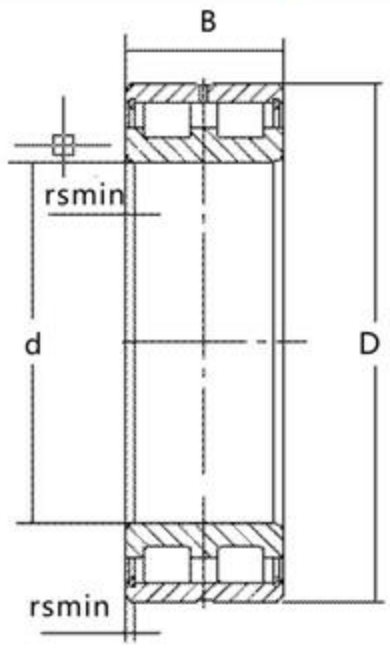

NNCL0000V

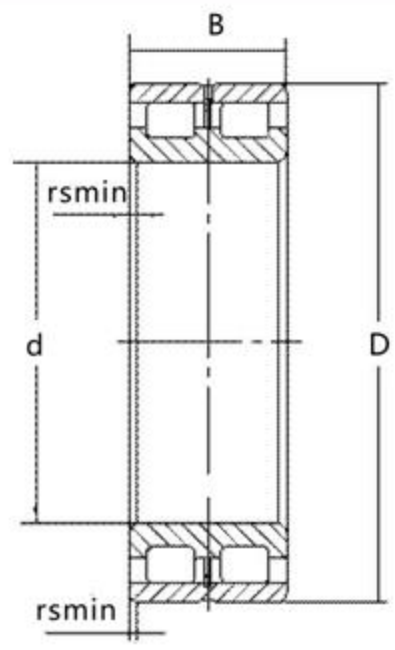

NNCL0000V

双列满滚子圆柱滚子轴承　NNCL0000V型

轴承型号 Bearing Designations		外形尺寸（毫米） Boundary Dimensions(mm)				基本额定负荷(千牛) Basic Load Rating(KN)		极限转速(转/分) Limiting Speed(r/min)		重量(千克) Weight(Kg)
现代号 Current Code	原代号 Original Code	d	D	B	rsmin	动 dyc Cr	静stc Cor	润滑剂 Lubrication 脂Grease	油Oil	
NNCL4848V/C4S2W33	SL024848	240	300	60	2	445	1148	480	900	9.6
NNCL4860V/C4S2W33	SL024860	300	380	80	2.1	795	2124	380	700	23.1
NNCL4960V/C3S2W33		300	420	118	3	1278	3110	340	630	49.1
NNCL49/560V/C3S2W33		560	820	258	6	5720	13060	160	340	443.3
NNCL49/600VC3S2W33		600	870	272	6	6060	14410	100	200	521.1

四列圆柱滚子轴承

该类型轴承是冶金行业各类轧机轴承中应用最广泛的一种轴承。

1、主要特点

a、轴承在有限的安装空间内具有最大的额定动载荷值；

b、轴承可用于高转速；

c、轴承允许有较精密的极限公差；

d、内圈允许和外组件（外圈、成套滚子）互换装配，有利于快速换辊；

e、轴承仅能承受径向载荷。

2、轴承结构形式

在三种基本结构基础上，有以下几种变形结构：

FC……A型：外径无油槽油孔，外圈端面有油槽；

FC……B型：外径有油槽油孔，外圈端面有油槽；

FC……E型：外径无油槽油孔，外圈端面有油槽，外圈无中挡边，整体窗式保持架；

FCD……A型：外径无油槽油孔，外圈端面有油槽；

FCD……B型：外径有油槽油孔，外圈端面有油槽；

FCDP……E型：外径有油槽油孔，内端面有油槽，柱销式保持架（空心滚子）或实体窗式保持架。

3、径向当量动载荷Pr=Fr

4、径向当量静载荷Por=Fr

Four row cylindrical roller bearings

This bearing is widely used for roller in metallurgy industry.

1. Main feature

a. Bearing features maximum rated dynamic load in restricted space.

b. Bearing can be used for high rotating speed equipment.

c. Shaft is allowed to have high precision tolerance.

d. Inner ring is allowed to be changeable with outer assembly (consisting of outer ring and rollerset) to speed up roller change.

e. Bearing can bear radial load only.

2. Bearing structure machining

Based on three basic type of structure, the following can be done:

FC……A type: Outer diameter without oil tank oil hole, outer ring with oil tank

FC……B type: Outer diameter with oil tank oil hole, outer ring with oil tank

FC……E type: Outer diameter without oil tank oil hole, outer ring whih oil tank, outer ring with out guide rib,integral window cage.

FCD……A type: Outer diameter without oil tank oil hole, outer ring with oil tank

FCD……B type: Outer diameter with oil tank oil hole, outer ring with oil tank

3. Radial equivalent dynamic load Pr=Fr

4. Radial equivalent static load Por=Fr

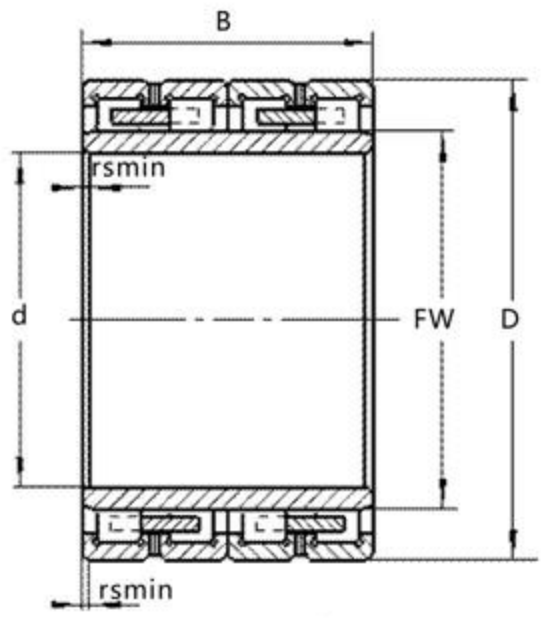

FC000000型
（672000型）
TYPE FC

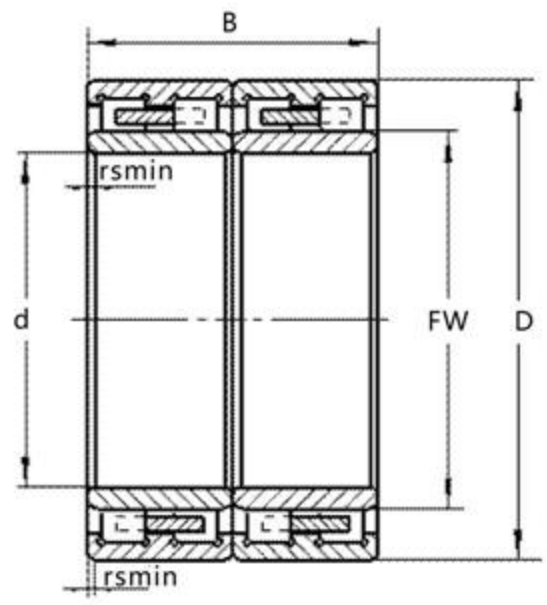

FCD000000型
（672000型）
TYPE FCD

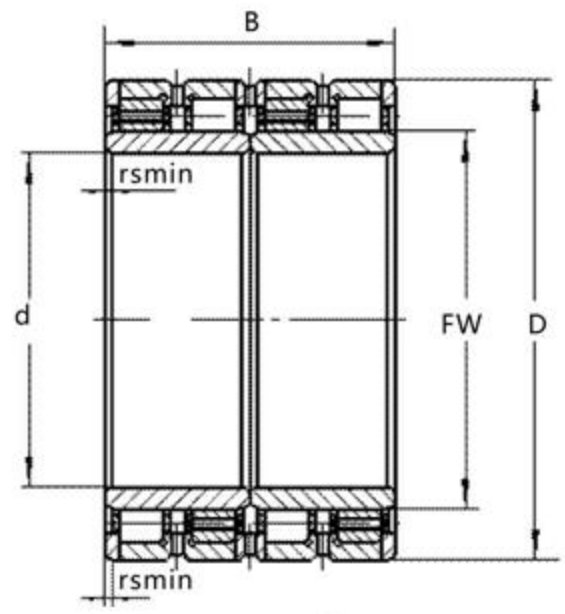

FCDP000000型
（672000型）
TYPE FCDP

轴承型号 Bearing Designations		外形尺寸（毫米） Boundary Dimensions(mm)					基本额定负荷(千牛) Basic Load Rating(KN)		极限转速(转/分) Limiting Speed(r/min)		重量(千克)
现代号 Current Code	原代号 Original Code	d	D	B	Fw	rsmin	动 dyc Cr	静stc Cor	润滑剂 Lubrication 脂Grease	油Oil	Weight(Kg)
FC183080/C3		90	150	80	107	1.5	220	420	3500	4100	6.0
FC202870		100	140	70	111	1.5	211.5	465	3400	4000	3.6
FC2028104/P63		100	140	104	111	1.5	338	751	3400	4000	5.3
FC223080/C4		110	150	80	122	2	232	421	3400	4000	4.4
FC223080/C4YA3		110	150	80	122	2	232	421	3400	4000	4.4
FC223490		110	170	90	127	2	373.3	416.8	2800	3600	7.7
FC2234120/P63		110	170	120	127	2	568	1156	2800	3600	10.7
FC243692/C3		120	180	92	137	2	420	797	2600	3400	8.8
FC2436105	672724K	120	180	105	136	2	425	498	2600	3400	10.0
FC4058232/C4		120	290	232	226	2.1	1423	3686	2600	3400	85.7
FC2640125/C4		130	200	125	149	2	616	1241	2400	3000	15.3
FC2838119/C3		140	190	119	154	1.5	329	958	2200	2800	8.0
FC2842125/C3	672728C3	140	210	125	158	2.1	623	1231	2200	2800	16.2
FC2843119/C3		140	215	119	159.5	1.5	507	1061	2200	2800	16.3
FC2843140/C9		140	215	140	159.5	1.5	558	1305	2200	2800	18.5
FC3045120/C3	672730K	150	225	120	169	2	457	1375	2000	2600	17.9
FC3046156	672730C4	150	230	156	174	2	788.6	978.7	2000	2600	25.4
FC3246130		160	230	130	180	2	680	1613	2000	2600	18.8
FC3246168C4		160	230	168	182	1.1	708	1932	2000	2600	22.5
32FC23170C4		160	230	168	180	2.1	780	1840	2000	2600	18.7
315189A		160	230	168	179	2	708	1932	2000	2600	22.0
FC3248124/P64-KG		160	240	124	183	2.1	740	1550	1900	2400	18.8
FC3248168/P64	672732	160	240	168	183	2.1	953	2327	1900	2400	28.5
FC3248168/C4		160	240	168	182	2.1	953	2327	1900	2400	28.5
FC3248168E/C4		160	240	168	183	2.1	1030	2360	1900	2400	27.7
FC3250140/C3		160	250	140	182	2.1	943	1786	1900	2400	27.4
FC3450150		170	250	150	192	2.1	950	2082	1800	2200	26.7
FC3450170		170	250	170	192	2.1	933	1245.7	1800	2200	29.0
FC3452120/C3	672734K	170	260	120	195	2.1	761	1568	1800	2200	24.6
FC3650156/C4		180	250	156	200	2.1	834	2236	1800	2200	24.9
FC3652120	672736K	180	260	120	202	2	706.5	880.6	1800	2200	20.2
FC3652168C4		180	260	168	202	2	1093	2527	1800	2200	25.9

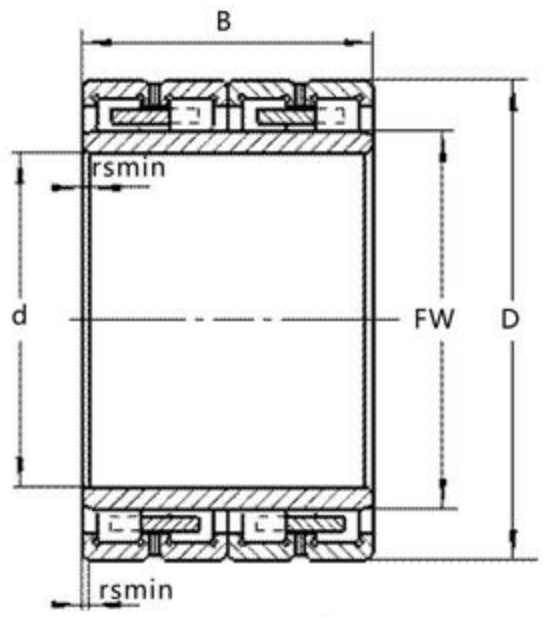

FC000000型
（672000型）
TYPE FC

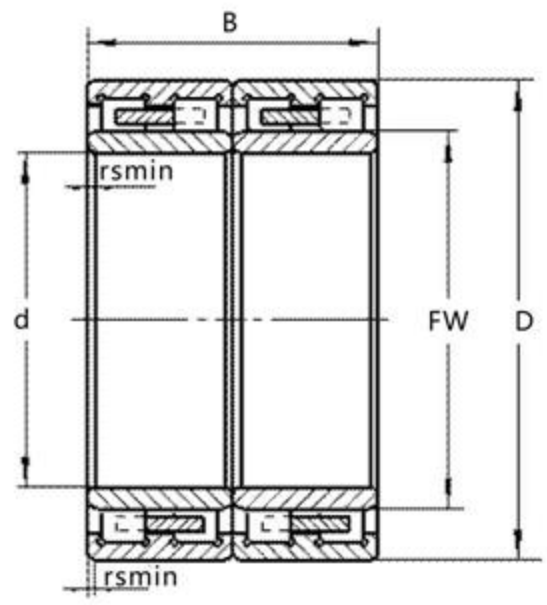

FCD000000型
（672000型）
TYPE FCD

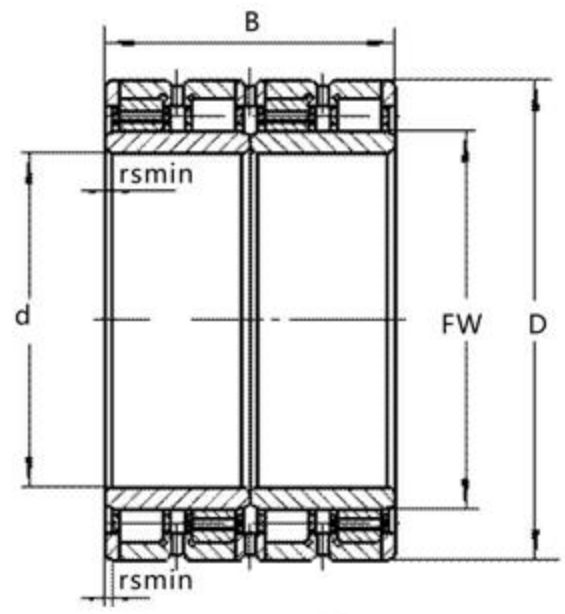

FCDP000000型
（672000型）
TYPE FCDP

轴承型号 Bearing Designations		外形尺寸（毫米） Boundary Dimensions(mm)					基本额定负荷(千牛) Basic Load Rating(KN)		极限转速(转/分) Limiting Speed(r/min)		重量(千克)
现代号 Current Code	原代号 Original Code	d	D	B	Fw	rsmin	动 dyc Cr	静stc Cor	润滑剂 Lubrication 脂Grease	油Oil	Weight(Kg)
FC3652168/C4YA4	672736Y	180	260	168	202	2.1	1011	2319	1800	2200	30.3
FC3852168A	672738K2	190	260	168	208	2.1	960	2630	1700	2000	28.0
FC3852168/C4		190	260	168	208	2.1	1065.5	2743.5	1700	2000	26.8
FC3852168/P64YA3		190	260	168	212	2.1	840	2145	1700	2000	26.7
FC3852168E/C4		190	260	168	208	2.1	845	2150	1700	2000	27.0
FC3852168/C9YA3		190	260	168	212	2.1	673	2100	1700	2000	21.0
FC3854166/P63		190	270	166	212	2.1	1107	2612	1700	2000	32.4
FC3854168/E208C4	672738K1C4	190	270	168	208	2.1	1115	1467	1700	2000	37.9
FC3854168/P63	E672738K	190	270	168	212	2.1	1107	2612	1700	2000	32.8
FC3854200C4	672738C4	190	270	200	212	2.1	1134.2	1638.1	1700	2000	37.3
FC4054170/P64YA3		200	270	170	222	2.1	697	1075	1600	1900	27.9
FC4056188/P6		200	280	188	222	2.1	1030.9	1461.9	1600	1900	38.3
FC4056200A/C3		200	280	200	224	2.1	933	2131	1600	1900	40.7
FC4056200/C3	672740K	200	280	200	222	2.1	912	2068	1600	1900	39.8
FC4058192		200	290	192	226	3	1361	3254	1600	1900	43.1
FC4058192E/C4YA3		200	290	192	226	2.1	1495	3549	1600	1900	45.5
FC4258192C3		210	290	192	234	2.1	1334	3758	1500	1800	40.7
FC4260170		210	300	170	234	2.1	1219	2853	1500	1800	41.4
FC4260210/C3	672742	210	300	210	234	2.1	1389	3264	1500	1800	51.1
FC4460192/P64		220	300	192	242	2.1	1215	3170	1400	1700	39.1
	672744	220	310	192	246	2.1	1300	1800	1400	1700	48.5
FC4462192/P64YA3		220	310	192	246	2.1	1300	3251	1400	1700	48.5
FC4462192E/C4		220	310	192	246	2.1	1112	3445	1400	1700	47.7
FC4462225		220	310	225	246	2.1	1324.5	2126.1	1400	1700	56.9
FC4462225YA/C4		220	310	225	244	2.1	1440	3850	1400	1700	54.3
FC4464210C3		220	320	210	248	2.1	1477	2080	1400	1700	57.7
FC4466230/C9		220	330	230	249	2.1	1480	3370	1400	1700	68.9
FC4666206C4	672746C4	230	330	206	260	2.1	1425.8	2119	1300	1600	61.1
FC4666206A/P64	4E672846	230	330	206	257	2.1	1590	4165	1300	1600	61.1
FC4666206/C4YA3		230	330	206	260	2.1	1391	2051	1300	1600	61.1
FC4866220A/P63YA3	313921	240	330	220	270	2.1	1320	3837	1300	1600	59.8
FC4866220/C3		240	330	220	264	2.1	1330	3744	1300	1600	56.0

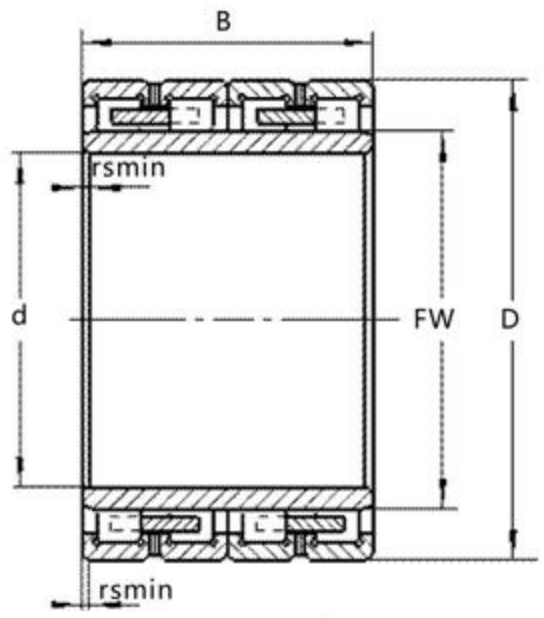

FC000000型
（672000型）
TYPE FC

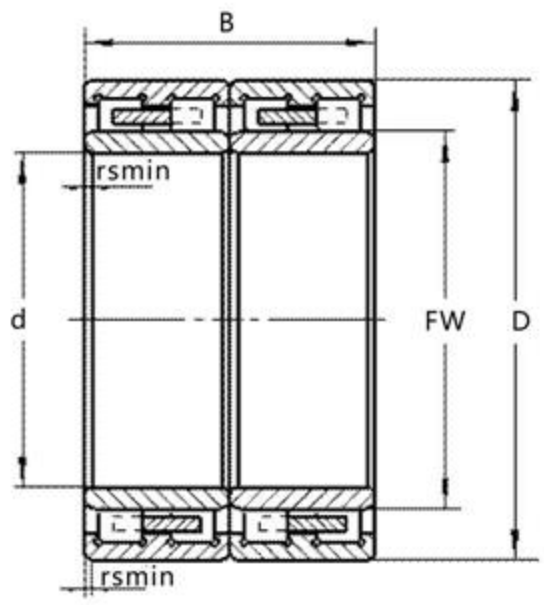

FCD000000型
（672000型）
TYPE FCD

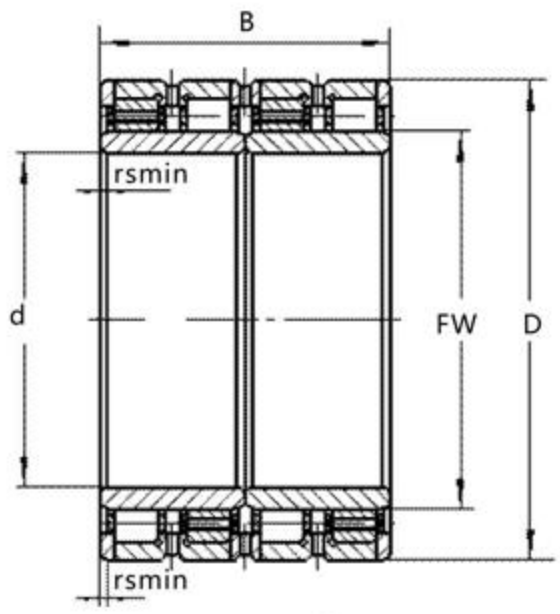

FCDP000000型
（672000型）
TYPE FCDP

轴承型号 Bearing Designations		外形尺寸（毫米） Boundary Dimensions(mm)					基本额定负荷(千牛) Basic Load Rating(KN)		极限转速(转/分) Limiting Speed(r/min)		重量(千克)
现代号 Current Code	原代号 Original Code	d	D	B	Fw	rsmin	动 dyc Cr	静stc Cor	润滑剂 Lubrication 脂Grease	油Oil	Weight(Kg)
FC4868192/C4		240	340	192	266	2.1	1553	3709	1300	1600	59.0
FC4872220/C3		240	360	220	272	2.1	1745	2358.7	1300	1600	80.0
FC5070220/P63	E672750	250	350	220	278	3	1705	4336	1200	1500	70.0
FC5072220		250	360	220	282	3	1710	4160	1200	1500	73.7
FC5272192/C9		260	360	192	288	3	1692	4241	1100	1400	63.1
FC5272200/P64		260	360	200	288	3	1500	4100	1100	1400	63.9
FC5274200/C4	672752K	260	370	200	292	3	503	575	1100	1400	73.5
FC5274220B/C4YA3	672752Y	260	370	220	292	3	1704	4567	1100	1400	80.8
FC5274220/C4YA3		260	370	220	292	3	1846	4516	1100	1400	80.8
FC5276280/P64		260	380	280	294	3	2250	5694	1100	1400	109.2
FC5476230/C3	672754	270	380	230	298	3	2016	4845	1100	1400	87.2
FC5675200/C4		280	375	200	307	3	1700	4140	1000	1300	62.6
FC5678220A13/C4S		280	390	220	312	3	1875	4839	1000	1300	91.0
FC5678240/C4		280	390	240	312	3	2165	5826	1000	1300	94.3
FC5678275/C9		280	390	275	308	3	2060	5740	1000	1300	103.3
FC5678275A/P64		280	390	275	312	3	2050	5740	1000	1300	103.7
FC6084240/C4YA3		300	420	240	332	4	2132	5522	900	1100	104.2
FC6490240KP6	E672764K	319.4	450	240	354	4	2562.8	3942	850	1000	124.8
FC6488240/C4		320	440	240	351	4	2575	6534	850	1000	116.0
FC6490240C4	672764C4	320	450	240	355	4	2330	3480	850	1000	127.3
FC6490240A/C4	672764K1C4	320	450	240	354	4	2472	6748	850	1000	127.3
FC6492240/C4YA3		320	460	240	364	4	2480	6100	8500	1000	137.8
FC6890250		340	450	250	371	4	2461	5167	800	1000	110.6

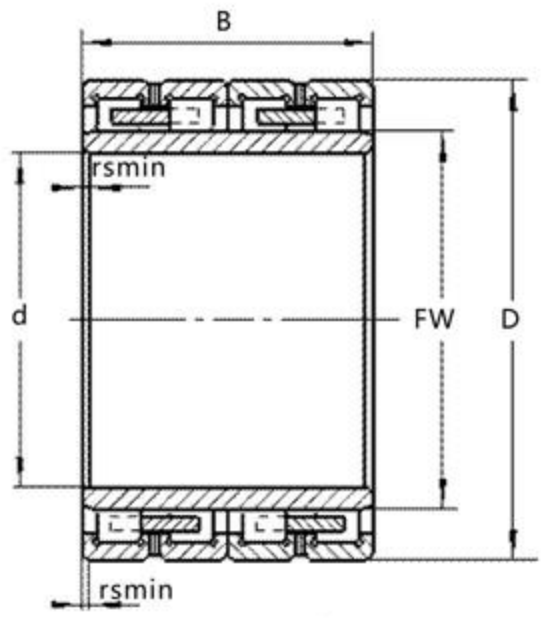

FC000000型
（672000型）
TYPE FC

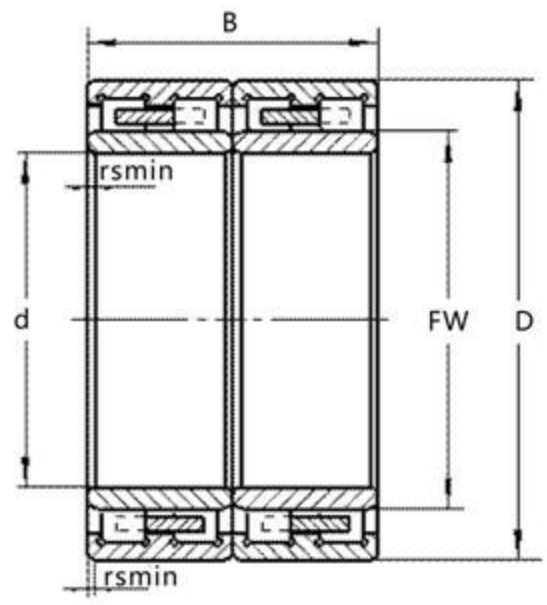

FCD000000型
（672000型）
TYPE FCD

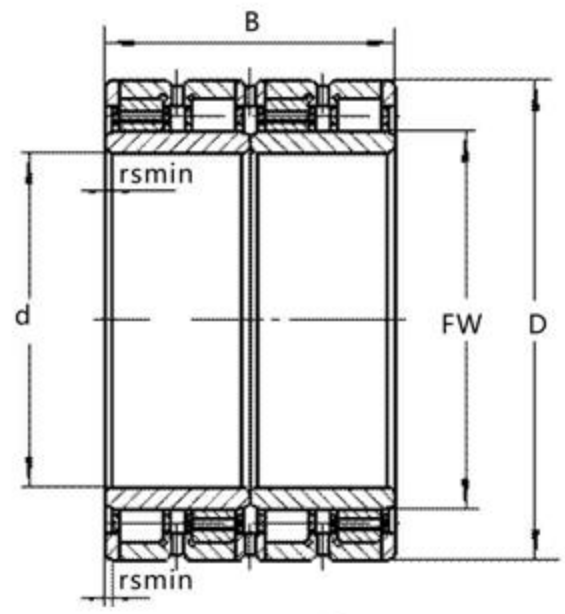

FCDP000000型
（672000型）
TYPE FCDP

轴承型号 Bearing Designations		外形尺寸（毫米） Boundary Dimensions(mm					基本额定负荷(千牛) Basic Load Rating(KN)		极限转速(转/分) Limiting Speed(r/min)		重量(千克) Weight(Kg)
现代号 Current Code	原代号 Original Code	d	D	B	Fw	rsmin	动 dyc Cr	静stc Cor	润滑剂 Lubricatior 脂Grease	油Oil	
FCD5276280/P63		260	380	280	294	3	2180	5770	1100	1400	107.8
FCD5280290/C4		260	400	290	296	4	3012	6995	1100	1400	142.0
FCD5280290/C4YA3		260	400	290	296	4	3012	6995	1100	1400	142.0
FCD5678220/C4		280	390	220	312	3	1875	4839	1000	1300	89.9
FCD5678275/C4		280	390	275	308	4	2190	5720	1000	1300	102.7
FCD5678275A		280	390	275	312	3	2050	5740	1000	1300	103.7
FCD5884300/C4		290	420	300	327	4	3039	7615	950	1200	146.8
FCD6084300/C4YA3		300	420	300	332	3	2848	7640	900	1100	137.4
FCD6088320/C4YA3		300	440	320	337	3	3600	7960	900	1100	164.0
FCD6284300		310	420	300	340	3	2270	3710.5	900	1100	130.0
FCD6488240/C4		320	440	240	351	4	2575	6534	900	1100	116.0
FCD6492340/C4YA3	672764Y	320	460	340	357	4	3781	9927	850	1000	196.8
FCD6492340E/C4YA3		320	460	340	357	4	3991	10679	850	1000	200.0
FCD6890250A/P64		340	450	250	369	4	2290	6610	850	1000	110.2
FCD5274220/C4		340	450	250	292	4	2290	6610	850	1000	79.4
FCD6892260/P64		340	460	260	370	3	2797	7497	850	1000	132.3
FCD6896350/C4YA3		340	480	350	378	4	3750	9978	850	1000	203.7
FCD70100380/C4		350	500	380	389	4	4352	11768	850	1000	256.8
FCD72100250/C4		360	500	250	394	4	3012	7358	850	1000	159.5
FCD74104380P6		370	520	380	409	4	3100	7850	700	900	268.9
FCD74108400K1	672774K1	370	540	400	416	5	4331	6807	700	900	310.0
FCD76108400/C4YA3		380	540	400	422	4	4684	12793	700	900	299.6
FCD78110310		390	550	310	430	5	3541	5475.6	650	850	239.0
FCD84120440		420	600	440	468	5	5299.2	8724.6	650	850	419.0
FCD88124450/C5		440	620	450	487	5	6743	19836	600	800	455.1
FCDP96136500/P64		480	680	500	532	6	6895	22810	550	750	601.2
FCDP100136450		500	680	450	550	6	5775	21300	550	750	500.0
FCDP110148510		550	740	540	600	6	10100	27000	550	750	621.8
FCD120174640/P64		600	870	640	672	6	12726	38415	500	700	1269.1
RZ650AB9A006ND3		650	900	650	703	7.5	12560	38200			1231.4
FCDP130184670		650	920	670	723	6	13700	46500			1460.0
FCDP140186620		700	930	620	763	6	12900	43000			1197.0
FCDP150200670		750	1000	670	813	7.5	17600	50000			1480.0
FCDP164226800		820	1130	800	903	7.5	24200	68000			2540.0
FCDP170230800		850	1150	800	930	7.5	19700	71000			2430.0
FCDP180244840		900	1220	840	989	7.5	26400	80000			3060.0
FCDP180256930		900	1280	930	1000	7.5	33000	93000			4080.0

背衬轴承

背衬轴承为特别的滚动轴承，外圈极厚，能在重型负荷下工作。
STZ公司生产多种不同设计方案的背衬轴承，以便能适应特别的工作条件，但主要是基于双列或多列、无保持架的满装圆柱滚子轴承。

Backing bearings are roller bearings having a particularly thick-walled outer ring .It can work under heavy loads.

STZ Backing bearings are produced in many designs to suit particular operating conditions but are generally based on double or multi-row full complement cylindrical roller bearings without cage.

背衬轴承

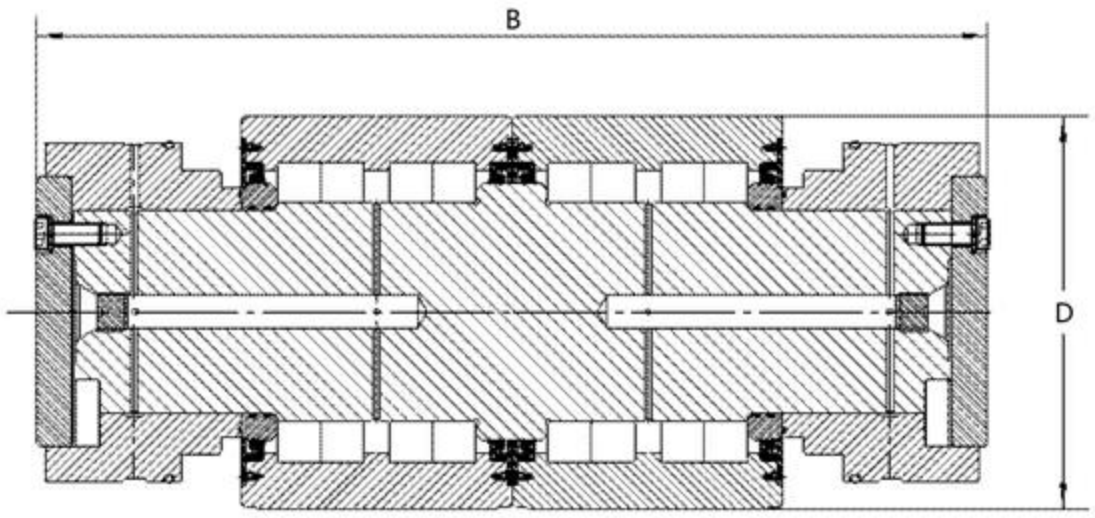

NUTR150000型

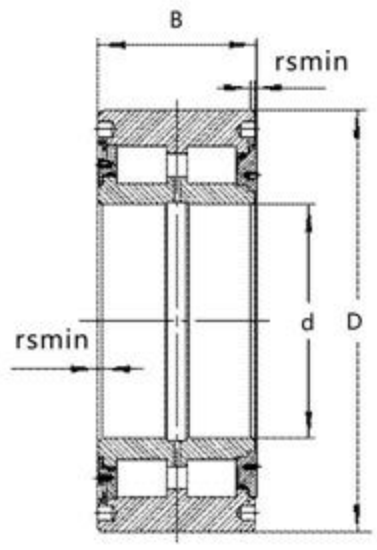

NUTR160000型

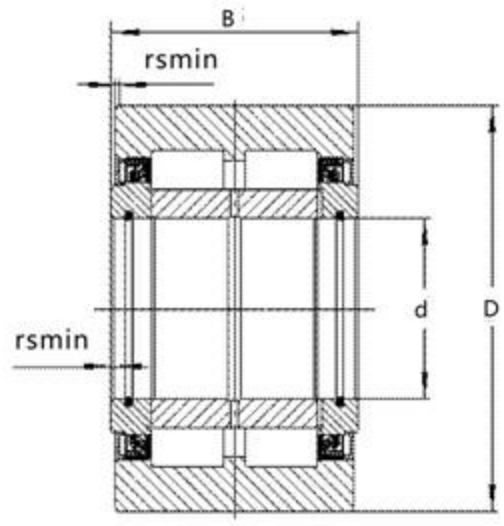

NUTR120000型

轴承型号 Bearing Designations		外形尺寸（毫米） Boundary Dimensions(mm)				基本额定负荷(千牛) Basic Load Rating(KN)		重量(千克) Weight(Kg)
现代号 Current Code	原代号 Original Code	d	D	B	rsmin	动 dyc Cr	静stc Cor	
NUTR120270A		120	270	163	1.5	1040	1857	50.1
NUTR160290A		161	290	108	2	1110	1655	35.1
NUTR165320A		165	320	210	2.7	1590	3290	86.7
NUTR150290A-X2			290	674.5		2984	5454	277.9

外球面圆柱滚子轴承

外球面圆柱滚子轴承是满滚子、密封、双列圆柱滚子轴承。圆柱滚子通过挡边引导。通满装圆柱滚子轴承相同。其结构分为LG000500型、LG000600型、NNUPOOOOS型和SL06_E型四种。SL06..E主要用于非定位端。

Outer spherical cylindrical roller bearings

Outer spherical cylindrical roller bearing is full－roller and sealed double row cylindrical roller bearing.Cylindrical roller is guided through rib. Its performance remains same as commonly configured cylindrical roller bearing.Its structure is classified into LG000500, LG000600, NNUP0000S and Sl06_.E. SL06_E is placed on non-positioning end.

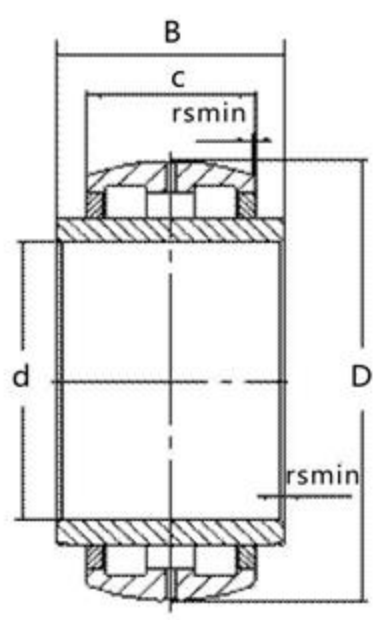

SL06-E型

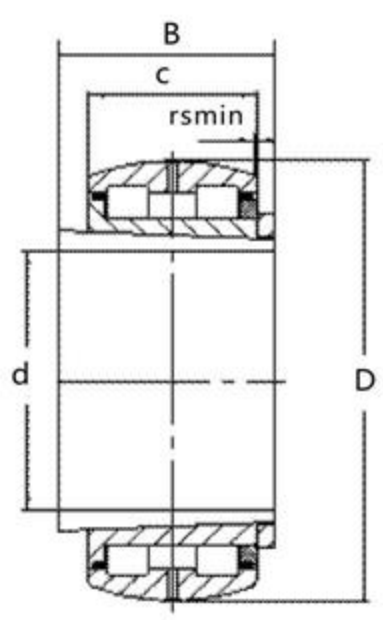

LG000500型

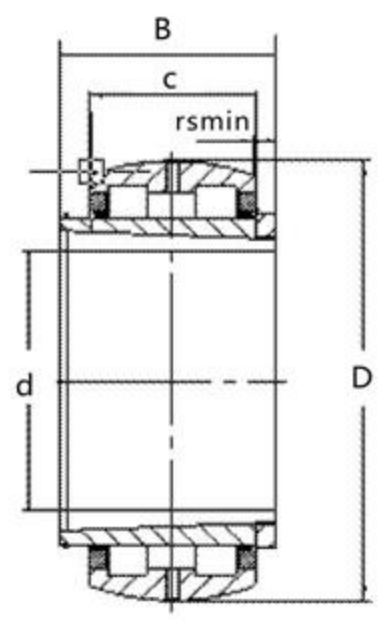

LG000600型

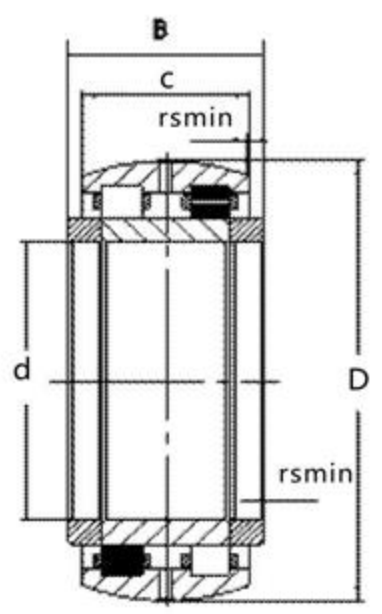

NNUP0000S型

轴承型号 Bearing Designations		外形尺寸(毫米) Boundary Dimensions(mm)					基本额定 Basic Load Rating(KN)		极限转速(转/分) Limiting Speed(r/min)		重量(千克) Weight(Kg)
现代号 Current Code	原代号 Original Code	d	D	B	C	rsmin	动 dyc Cr	静stc Cor	润滑剂 脂Grease	油Oil	
SL06032E		160	240	110	90	2.1	660	1260	650		14.3
SL06034E		170	260	115	95	2.1	760	1420	600		18.1
SL06038E		190	290	135	110	2.1	950	1850	550		26.5
SL06044E		220	340	150	125	3	1260	2440	460		42
LG000546		200	340	160	125	3	914	1916	450		38.4
LG000646		200	340	190	125	3	914	1916	450		40.4
NNUP6/890S-1	4829/890K1	890	1200	320	320	7.5	6930	12420	120		1098.8
NNUP6/890S-2	4829/890K	890	1200	350	320	7.5	6930	12420	120		1133.1

剖分式圆柱滚子轴承

剖分式圆柱滚子轴承主要用于曲轴上和整体式轴承难以达到的地区。凡是整体式圆柱滚子轴承在维护与更换非常困难时以及设备不能停机时，剖分式圆柱滚予轴承就显示出其特别的优越性，皮格钢管冷轧机曲轴.棘轴、挖掘机、轧机传动主轴以及大型通风设备是主要应用领域。

STZ已成功开发了随时随地安装的剖分式圆柱滚子轴承，满足连铸冷却区的传动输送辊轴承的需要。

双列剖分式圆柱滚了轴承

双列剖分式圆柱滚子轴承开始是为轧机的传动轴承而研制开发的。两半外圈安装在轴承座内后即相连接在一起，也可用几个键以防止其转动。其剖分式内圈截面与轴承中心线之间形成一夹角-使轴承转动时平稳，用卡箍联结在一起。剖分式黄铜保持架由滚子定位。其轴向游隙要适合万向节轴长度的热膨胀变化的要求。

尺寸

剖分式圆柱滚子轴承的外形尺寸尚未标准化。

轴线角度对准误差

双列剖分式圆柱滚子轴承，在滚子与滚道之问有一“对数”曲线接触面，它能有效的改善轴承内部的应力分布，并允许有2”的微小角度对准误差。

公差

剖分式圆柱滚子轴承按标准公差级生产，但其内圈、外圈宽度公差则除外。其标准公差值符合IS0492-2002.

内部游隙

剖分式圆柱滚子轴承按标准级加工，其数值符台IS05753-1991

载荷能力

由于滚子数的减少，其载何能力要比整体轴承的小些。

在计算当量动载荷时，要考虑滚子不要超越滚道联接处．此数值取决于工作条件．详见“当量动载荷”一节。

速度

由于剖分原因，在工作时会产生一些振动，限制了其速度能力，约为整体轴承的50%，如此数值难以满足用户需要，适当提高时请咨询STZ技术服务部门。

相关部件设计

剖分式轴承适用于正反方向中的载荷与旋转。较高载荷要取P>0.12Cr，安装轴的加工公差为h6。轴承在承受方向不变与较轻载荷时（P<0.12Cr），安装轴的的加工公差可为h7,在轻载荷及低速时，允许安装带有紧定套轴承的轴公差为h9/IT7,安装此轴承座公差为H7.

剖分式圆柱滚子轴承常用以代替设备最初安装的整体轴承，在此条件下，轴公差应按n6-r7加工。

当量动载荷

轴承在承受纯径向载荷时，其当量载荷按以下公式求得：

P=bFr 选择b值时，要考虑设备的工作条件以及工作平稳的需要，可按下面所述选取。

设备以恒速转动并要求平衡可靠：取1.1-1.3

设备承受国的冲击并有不平衡力：取1.3-2.0

设备承受大冲击载荷，或有摆动：取2.0-4.0

当量载荷：Por=Fr

Split cylindrical roller bea rings

Split single row cylindrical roller bearing is mainly used for crankshaft and where it is difficult to reach.

When it is difficult to maintain and replace integral cylindrical bearing or stop equipment, split cylindrical roller bearing shows its superior. Its main application is crank shaft/ ratchet shaft of Pige steel pipe. excavator. drive shaft of rolling mill as well as large sized ventilation equipment. STZ have successfully developed split cylindrical roller bearing, which can be installed at any time, to meet requirements of transmission bearing in cool unit of continuous casting equipment.

Double row split cylindrical roller bearing

Double row split cylindrical roller bearing is developed initially for transmission bearing. Two halve outer rings are installed inside bearing seat ie connected each other or by using several keys to prevent it rotation.

Its split inner ring section forms a included angle to central line of bearing to makes bearing rotated stably and connected via clip. Split brass cage is positioned through roller. Its axial clearance shall meet heat expansion requirement of cardan axis in length.

Dimension

Overall dimension of split cylindrical roller bearing is not standardized yet.

Angular alignment tolerance in axial direction

Double row split cylindrical roller bearing, there are one "logarithm" curving contact surface between roller and raceway. which can effectively improve stress distribution inside bearing and allow minor angular alignment tolerance: 2 "

Tolerance

Split cylindrical roller bearing is manufactured according to standard tolerance level. But its inner ring, outer ring width tolerance exceptional.Its standard tolerance shall accord to IS00492-2002.

Split cylindrical roller bearing is machined according to standard level and value shall accord to ISO5753-1991.

Load bearing capacity

Because roller is less in quantity,its bearing capacity is lower than integral bearing.

In calculating equivalent dynamic load,consideration shall be taken not to let roller exceeding raceway connection.

This value is subject to working condition.Please refer to section "equivalent dynamic load".

Speed

Due to split reason,vibrating occurs during operation,which limit its speed performance accounting 50% of integral bearing .Such a value can not meet demand of client.Please consult with STZ technical service department for proper improvement.

Design of relevant componets

Split bearing is applicable for bearing and rotation in obverse directions.For comparatively high load,P>0.12Cr is adopted and machined tolerance shaft is h6.When load direction of bearing remains unchanged and it bears light load （P<0.12Cr）, machined tolerance of installation shaft is h7.Under light load and in low speed,it is permitted to install fixing sleeve and sleeve shaft tolerance is h9/IT7.

Tolerance of bearing seat is H7.

Split cylindrical roller bearing is often used to replace integral bearing which is installed in the beginning.

In this condition,shaft tolerance is n6-r7.

Equivalent dynamic load

Carrying pure radial load equivalent dynamic load can be obtained from formula here below:

P=bFr:When selecting value b,you have to consider working condition and stability requirement according to the following:

Equipment rotates in constant speed with stable requirement:1.1-1.3 is adopted.

Equipment bear tripping and stable force:1.3-2.0 is adopted.

Equipment high tripping load or vibrate:2.0-4.0 is adopted.

Equipment static load:Por=Fr

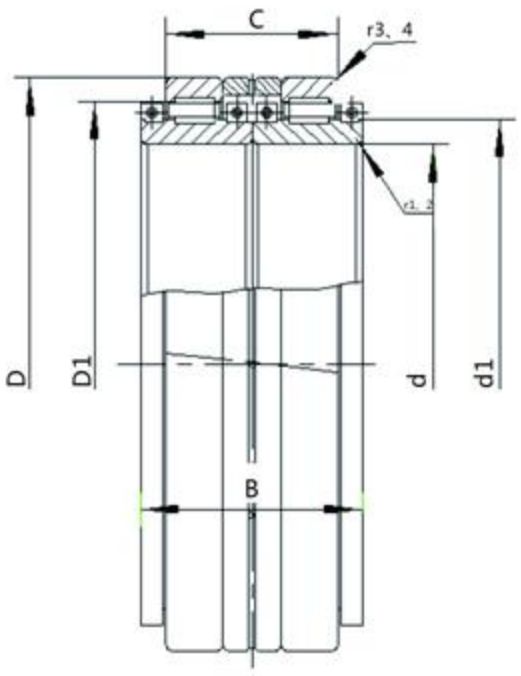

轴 承 型 号 Bearing Designations	外形尺寸（毫米） Boundary Dimensions(mm)								基本额定负荷(千牛) Basic Load Rating(KN)		重量(千克) Weight(Kg)
	d	D	B	C	d1	D1	r1.2smin	r3.4smin	动 dyc Cr	静stc Cor	
SBNN380A	380	500	180	150	412	454	8	5	1030	2520	92
SBNN450A	450	580	200	170	484	532	10	7	1020	2790	137.5
SBNN630A	630	820	340	240	684	752	11	6	2450	6970	426
SBNN630B	630	820	340	260	690	750	10	7	2974	8723	443.7
SBNN650A	650	820	380	290	698	759	12	5	2929	7634	443.1
SBNN700A	700	870	380	290	747	807	11	5	2543	7949	507.4
SBNN711A	711.2	892.2	184.15	87.3	765	822	6	6	1710	4230	225
SBNN750A	750	960	380	290	802	884	11	5	3372	9440	636.6
SBNN750B	750	960	400	310	194	887	12	5	3140	10080	678
SBNN840A	840	950	180	140	870	900	4	3	1800	4300	180

调心滚子轴承

尺寸

表中所列轴承之外形尺寸与ISO015-1981相符。

角度对准误差

调心滚子轴承之设计，令其具有自动调心功能，即轴承本身可调节，内外圈间的角度对准误差。在正常负荷及工作条件下，内圈转动时，允许存在下表中给出的不对心值。能否完全达到此给定值，须依轴承配置的设计及密封类型等条件决定。

公差

STZ带圆柱内孔或圆锥内孔调心滚子轴承具有普通级公差。

内部游隙

STZ标准调心滚子轴承具普通级径向内部游隙。几乎所有的轴承都能以C3游隙供货，有些甚至可供更大的游隙C4。有些尺寸可以小于普通级的C2游隙供货。凡订购具非标准径向游隙（包括C5）的轴承时，应先查询是否可供货。这些游隙数值用于零测量负荷及未安装时的轴。

STZ提供CA型外，另可供CC型，MB型结构用于特殊用户，请与STZ联系。

Self-aligning roller bearings

Dimension

Overall dimension of bearing listed in bearing table accords to ISO015-1981.

Angular alignment tolerance

Self-aligning roller bearing is designed in such a way that it is self-aligning. That means that bearing can adjust itself and angular alignment tolerance between outer rings. Under normal load and working condition and inner ring rotates, the unsymmetrical value listed in below table is allowed. Achieving completely specified value is subject to design and seal type of configured bearing.

Tolerance

STZ self-aligning roller bearing with cylindrical bore or tapered core is of common tolerance level.

Internal clearance

According to STZ standard, self-aligning roller bearing is of common tolerance level in internal clearance in its radial direction. Almost all bearings can be supplied at C3 clearance, or even higher level C4 clearance.Bearings with dimension less than common level: C2 clearance can also be supplied. Please consult first to check supply status for bearing with non-standard radial clearance (including C5). These clearance values are used forzero load testing and shaft, which remains uninstalled.

Structure

Besides CA type, STZ can provide CC and MB structure for special clients. Please contact with STZ for details.

轴承 Bearing	允许不对心值 Unsymmetrical value is allowed
—	角度Angle
系列Series 213	1
泵列Series 222	1.5
系列Series 223	2
系列Series 230	1.5
系列Series 231	1.5
系列Series 232	2.5
系列Series 239	1.5
系列Series 240	2
系列Series 241	2.5

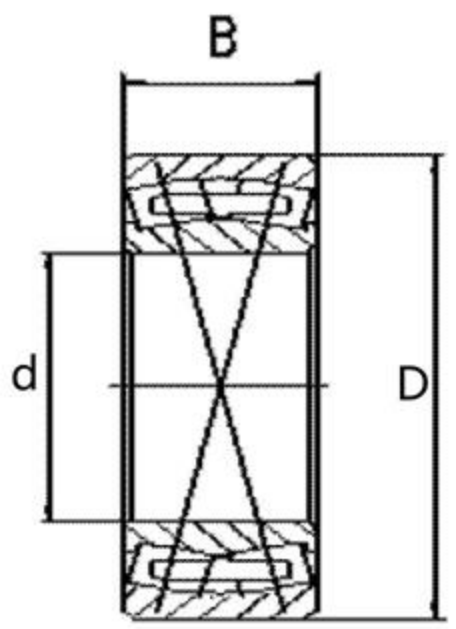

20000CAC
标 准 型

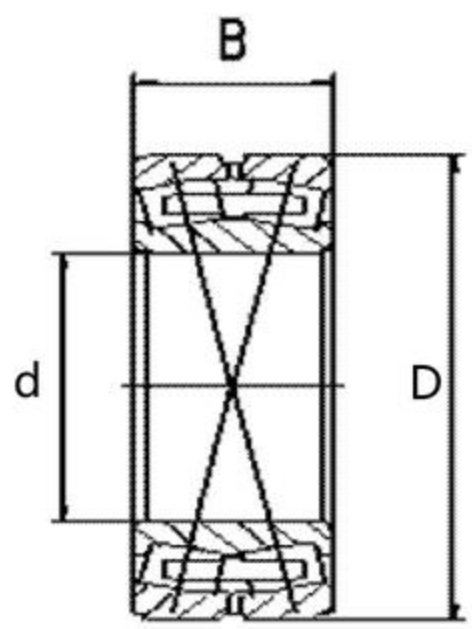

20000CAC/W33
带油槽、油孔

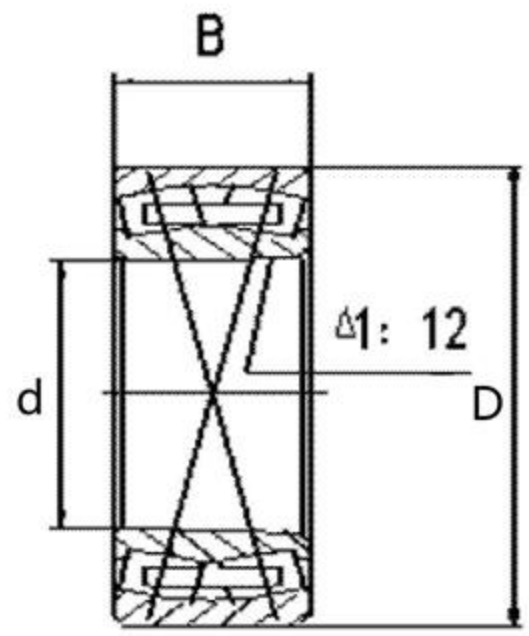

20000CACK
圆锥形内孔

轴承型号 Bearing Designations		外形尺寸(毫米) Boundary Dimensions(mm)				基本额定负荷(千牛) Basic Load Rating(KN)		极限转速(转/分) Limiting Speed(r/min)		重量(千克) Weight(Kg)
现代号 Current Code	原代号 Original Code	d	D	B	rsmin	动 dyc Cr	静stc Cor	润滑剂 Lubrication 脂Grease	油Oil	
22252CAMB/W33	53552H	260	480	130	5	2092	3096	650	800	110
23122CAMB/W33	3053722Y	110	180	56	2	364	527	2000	2400	6
23030CAMB		150	225	56	2.1	428	723	1400	1800	7.8
223344CAMB	53634	170	360	120	4	1561	2156	1000	1300	62.6
23044CAKMB	3113144	220	340	90	3	1175	1669	950	800	32
	30031/530	530	780	185	5	3900	8800	350	450	339
23132CAMB/C4	4G3003732	160	270	86	2.1	824	1340	1000	1300	20.3
23144CAMB/P6W33	E3053744H	220	370	120	4	1568	2671	710	950	53
23056CAMB/W33	3003156H	280	420	106	4	1520	2850	710	900	50.5
	30031/750	750	1090	250	8	6850	16200	220	280	789
230/800/W33		800	1150	258	7.5	8113	18150	200	240	904.1
24068CA/W33		340	520	180	5	2935	5992	480	600	135
24072CAMB/C3W33		360	540	180	5	2487	5893	500	650	146
24148CA/W33		240	400	160	4	1830	3410	670	850	77
24176CA/W33		380	620	243	5	4070	8070	400	500	282
230/670ZAF3/W33X		670	980	308	775	8450	15000	240	320	571
26/895/YA1	39/895	895	1120	210	7.5	4765	14760	180	220	479
230/850	30031/850	850	1220	272	7.5	8450	20900	200	250	1074
230/630	30031/630	630	920	212	7.5	5300	12400	300	3500	471
230/600	30031/600	600	870	200	6	4600	10700	300	400	442
239/600	30039/600	600	800	150	5	3760	8550	350	450	205
230/560	30031/560	560	820	195	6	4300	9700	350	450	363

剖分式调心滚子轴承

剖分式调心滚于常规轴承主要用于常规轴承难以安装的地方，例如有多个支承点的长传动轴或曲轴上，也用于维护保养十分困难的整体轴承的场合，特别是更换轴承所需费用十分昂贵的场合或者机械设备不允许停机维修的情况下，剖分式轴承就提供了最好的解决办法。

STZ已经成功开发了可以随时随地安装的剖分式轴承，特别是用于连铸设备传动辊上，铸钢轴承座是用水冷却的，在轴承座顶部有一个小截面的冷却内腔，因为标准设计只允许轴承的一半外圈放置在轴承的底坐上。

设计

剖分式调心滚子轴承主要是根据整体式标准型调心滚子轴承发展起来的，它代表着目前轴承技术发展水平。所有剖分式轴承均为圆柱形孔径，在外圈外径上均有油槽油孔，使润滑更容易进入轴承的空腔内。

剖分轴承内圈的联结断面与轴承中心线成一夹角，以改善联结后的滚动条件，转动平稳，整套轴承的内、外圈以及保持架均在中心剖分。剖分内圈用螺栓或卡箍联结：

结构1-内圈用螺栓联结，两个剖分式保持架组合件，黄铜实体保持架由内圈定位。

结构2-内圈两端法兰由两个尚未紧固的剖分式卡箍卡紧，实体保持架由内圈定位。

剖分式轴承外形尺寸尚未标准化。

剖分式轴承为自动调心，轴与轴承座允许许角度对准误差1-1.5°。

Split aligning roller bearings

Split aligning roller bearing is used where difficult to install eg long drive shaft or crank shaft with several bearing points. It is also used where difficult to perform maintenance, and particularly where required cost of replacement is quite expensive or equipment can't be halted for maintenance.

In these cases, split bearing can provide best solution.

STZ have successfully developed split bearing, which can be split at any time. It is specially used for live roller in cooling unit of continuous casting equipment. Cast steel bearing seat is cooled via water and a small bore cooling cavity seats on the top of bearing seat because standard design allows half of outer ring seating on bearing seat.

Design

Split self-aligning roller bearing is developed on the basis of integral standard self-aligning roller bearing, which represents current technical development level. All split bearing has cylindrical bore. Oil tank and oil hole are equipped for outer ring and outer diameter, which makes lubricant easy to flow inside cavity.

Coupling section of two split bearing inner ring forms included angle to central line of bearing in order to improve rolling condition after being coupled and rotate stably. Inner/outer ring and cage of complete set of bearing is split centrally. Split inner ring is coupled by using bolt or clip.

Type l-inner ring is coupled via bolt, two split cage assembly and brass cage is positioned via inner ring

Type 2-flanges at two ends of inner ring are clipped via two split clips, which have not been fastened yet. Cage is positioned via inner ring.

External shape of split bearing is not yet standardized.

Split bearing is self-aligning. Angular alignment tolerance of shaft to bearing seat is l° through l.5°

剖分式调心滚子轴承

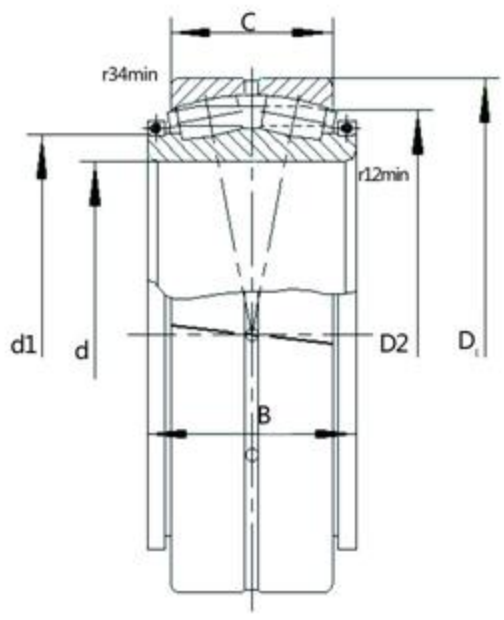

1型
TYPE1

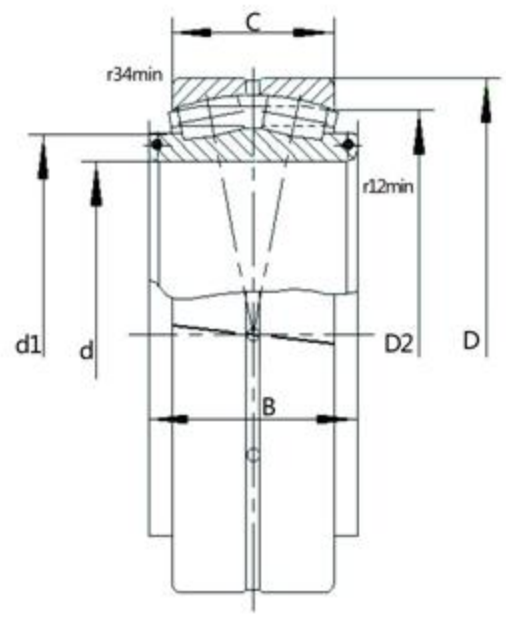

2型
TYPE1

轴承型号 Bearing Designations	外形尺寸（毫米） Boundary Dimensions(mm)								基本额定负荷(千牛) Basic Load Rating(KN)		重量(千克) Weight(Kg)
	d	D	B	C	d1	D1	r1.2smin	r3.4smin	动 dyc Cr	静stc Cor	
241/420X3/W33	420	570	200	200	478	507	12	6	1579	4189	155
241/420BX3/W33	420	570	220	200	460	509	12	6	1579	4189	168
241/480X3/W33	480	650	218	128	536	602	12	6	1752	4226	174.6
241/600X3/W33	600	980	515	375	811	833	7.5	7.5	10400	21600	1350
241/630X3/W33	630	820	340	240	689	739	10	6	3124	9757	425
241/710X3/W33	710	950	375	243	860	868	10	6	5750	15300	700
241/750X3/W33	750	1090	475	335	935	969	10	6	9950	24000	1300
241/800X3/W33	800	1060	370	258	955	968	12	6	6900	18600	810

圆锥滚子轴承

圆锥滚子轴承在设计上使得内、外圈滚道面以及滚子滚动面的各锥面的顶点相交于轴承中心线上一点

除公制系列产品外，还有多种英制系列产品，请与“STZ”联系。

适用于承受重负荷与冲击负荷。

■单列圆锥滚子轴承

可同时承受径向负荷与单向轴向负荷。

该类轴承在承受径向负荷时会产生轴向分力，因此应将两个轴承正面或背面配置（或组合）使用。

按接触角的不同，分为小锥角、中锥角和大锥角三种形式。

■双列圆锥滚子轴承

分外向型和内向型两种

前者带一个双滚道外圈和两个单滚道内圈，后者带两个单滚道外圈和一个双滚道内圈，二者均可承受径向负荷与双向轴向负荷。

为使轴承安装后具有所需的内部游隙，内隔圈及外隔圈的尺寸均预先经过修磨。

■四列圆锥滚子轴承

适用于低速及中速轧钢机

轴承内游隙预先经过调整，使用方便.

Tapered roller bearings

Tapered ro ller bearing is designed in such a way that cone apexes of inner ring raceway. outer ring raceway and roller raceway intersects at one point of its central line.Beside metric series products. there are inch series products, which are applicable for heavy load and impact load. For more details, please contact with STZ.

■Single row tapered roller bearings

It can bear simultaneouslv radial load and single row axial load.

When carrying radial load, it creates axial thrust load. Thus two bearings are configured (or combined) face to face or back to back.

According to contact angle difference, it is classified into three types:small cone angle, medium cone angle and big cone angle.

■Double row tapered roller bearings

It is classified into types:capped and open.

The former equips two raceway outer rings and two single raceway inner rings. The latter equips two raceway outer rings and one double raceway inner ring. Both of them can bear radial load and double row axial load.

In order to make bearing having required internal clearance after being installed, its inner/outer spacer are thinned prevuously.

In order to make bearing having required intermal clearance after being installed, its inner/outer spacer are thinned previously.

■ Four row tapered roller bearings.

It is applied to low speed and medium speed rolling mill.

Bearing intermal clearance is adjusted, which makes it easier to use.

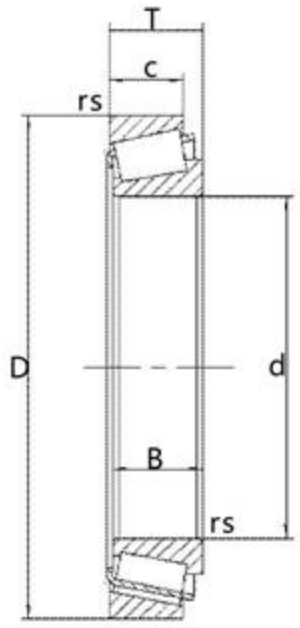

Type300000
300000型
（7000型）

轴承型号 Bearing Designations		外形尺寸（毫米） Boundary Dimensions(mm)							基本额定负荷(千牛) Basic Load Rating(KN)		极限转速(转/分) Limiting Speed(r/min)		重量(千克) Weight(Kg)
现代号 Current Code	原代号 Original Code	d	D	T	B	C	r1smin	rsmin	动 dyc Cr	静stc Cor	润滑剂 Lubrication 脂Grease	油Oil	
32044	2007144	220	340	76	76	57	4	3	805	1410	800	1000	34.4
32977X2	2007972	360	480	76	72	62	4	3	900	2110	500	630	35.8
31092X2	7192	460	680	105	100	78	6	5	2120	4140	320	400	
3101560X2	71/560	560	820	121	115	84	6	5	2800	5430	210	290	202
3101500X2	71/500	500	720	110	100	82	6	5	2200	4229	250	310	135.4
3101630X2	71/630	630	920	135	128	94	7.5	6	3409	6907	140	180	282.9
3101850X2	10078/850	850	1030	90	90	64	6	6	2170	6380	130	170	150.4
3101900X2	71/900	900	1280	190	170	135	7.5	7.5	5860	14607	130	170	71.8

圆锥滚子轴承

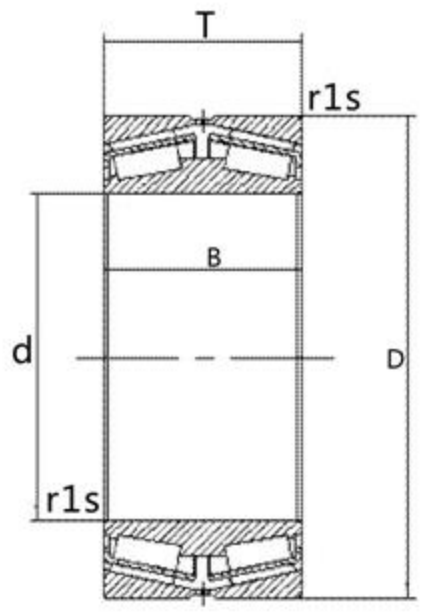

Type370000
370000型
（87000型）

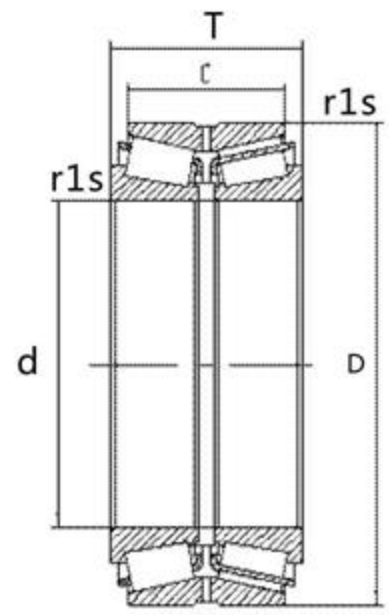

Type350000
350000型
（97000型）

轴承型号 Bearing Designations		外形尺寸（毫米） Boundary Dimensions(mm)							基本额定负荷(千牛) Basic Load Rating(KN)		极限转速(转/分) Limiting Speed(r/min)		重量 (千克)
现代号 Current Code	原代号 Original Code	d	D	T	B	C	r1smin	rsmin	动 dyc Cr	静stc Cor	润滑剂 Lubrication 脂Grease	油Oil	Weight (Kg)
352040x2	2097140	200	310	150		120	3	1	910	2140	650	850	39
351040	2097740	200	340	184		150	3	1	1450	2970	650	800	63.8
352144	209744	220	370	195		150	4	1.5	1609	3436	650	800	76.4
351160		300	500	205		152	5	1.5	2110	4460	350	500	149.2
351164	1097764	320	540	225		160	5	1.5	2931	5585	400	500	199.2
351172		360	600	242		170	5	1.5	3240	6270			243.49
391566		330	420	100		75	4	1	934	2254	400	500	29.4
350068		340	520	180		135	5	1.5	2178	4915	400	500	126.5
351172		360	600	242		170	5	1.5	3240	6270	300	400	243.5
351980	1097980	400	540	150		105	4	1.1	1765	4049	300	400	87.6
351080		400	600	206		105	5	1.5	2620	6380	300	400	187.2
350084		420	620	206		150	5	1.5	2650	6600	300	400	192.6
371092		460	680	230	230		6	6	4319	10670	300	400	301.4
3510/500	971/500	500	720	239		180	6	2.5	3909	9147	200	300	291.1
3519/560	10979/560	560	750	213		156	5	1.3	3511	8983	200	300	233.5
3749/600X3		600	800	190	190		5	4	4310	9490	250	350	265.3
3740/600X3		600	870	270	270		6	6	6620	13300	250	350	532.1
3519/630	10979/630	630	850	242		182	6	2.5	4445	11483	200	300	368
3519/710	10979/710	710	950	240		175	6	2.5	4100	6410	100	150	420
3519/950	10979/950	950	1250	300		220	8	2.5	7600	22310			917
3519/650	10979/560	560	750	213		156	5	1.3	3511	8983			223.46
3510/710	971/710	710	1030	315		220	7.5	3	7400	17955			805.36
140/250X88F		140	250	107.5		88	4	1.5	800	1160			15.95
FB228.6/488.95/254EK-CG		228.600	488.950	254.000	254.000		6.4	1.5	2650	4545			210.56

圆锥滚子轴承

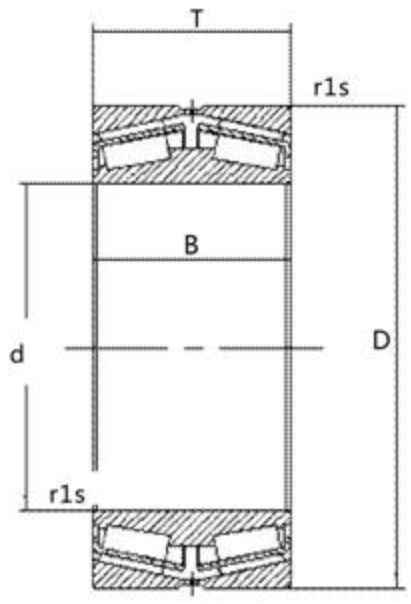

Type370000
370000型
（87000型）

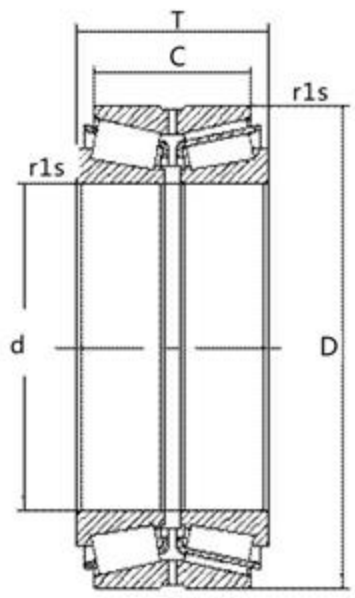

Type350000
350000型
（97000型）

轴承型号 Bearing Designations		外形尺寸（毫米） Boundary Dimensions(mm)							基本额定负荷(千牛 Basic Load Rating(KN)		极限转速(转/分) Limiting Speed(r/min)		重量 (千克) Weight (Kg)
现代号 Current Code	原代号 Original Code	d	D	T	B	C	r1smin	rsmin	动 dyc Cr	静stc Cor	润滑剂 Lubrication 脂Grease	油Oil	
373180X3		400	780	380		380	7.5	7.5	10200	15990			810.6
3731/560X3		560	1080	470			7.5	7.5	13690	26800			1959.3
3519/900	10979/900	900	1180	275		205	6	2.5	6517	17380			737.58
373196X3-21011102		480	900	420			7.5	7.5	11078	21670			1211.34
372044X1-CG		220	360	166			4	4	1640	3415			64.88
NA231400/231976D		355.600	501.650	146.050		107.950	6.4	1.5	1677	3766			85.2
JM966748DW-JM966711W		390	567.5	180	180		3	5	2272	5909			150.16
*LM4513459/LM4513010CD		266.700	355.6	127		101.6	3.5	1.5	1047	2665	550	650	31.9
*EE333140/333203CD/X1S		355.600	514.350	193.675		152.4	6	1.5	2224	4980	300	400	115.32
*HM265049/10D		368.249	523.875	214.312		169.862	4	1.5	2718	6436	300	400	136.4
*M272749TD/M272710		479.425	679.45	238.125	238.125		3.3	6.4	5550	12210			305
*M27419TD/M274110		501.650	711.200	250.825	250.825		3.3	6.4	6020	13250			348
*M275349TD/M275310		519.112	736.600	258.762	258.762		3.3	6.4	6440	14200			396
*278748TD/M278710		571.500	812.800	285.750	296.862		3.3	6.4	7880	17400			523
*M278749/M278710		571.500	812.800	333.375		263.525	6.4	1.5	6440	16000			520
*EE243196/EE243250		498.475	649	161.924	161.924		6	3.3	2264	6598			127.14

注："*"为英制系列轴承，"*" is British-system Four-row Tapered Roller Bearing

四列圆锥滚子轴承

四列圆锥滚子轴承由两个双列内圈和一个双列外圈及两个单外圈组成，两内圈之间有一个内隔圈，三个外圈之间有两个中隔圈可以调整游隙。此轴承在承受较大的径向载荷时，可同时承受两个方向的轴向载荷，但轴承的允许转速不高，主要用于轧钢机的轧辊轴承。近年来该轴承开始生产带双面密封圈的四列圆锥滚子轴承，而且渐渐得到了广泛应用。

四列圆锥滚予轴承中小型的尺寸均采用轴承钢制造，大型的四列圆锥滚予轴承使用渗碳钢制造，特别大的尺寸使用空心滚子和支柱保持架，以求增长轴承的使用寿命。

保持架材料

四列圆锥滚子轴承一般采用钢板冲压保持架，特别大尺寸的采用支柱保持架必须是焊接型的。

允许角度对准误差

四列圆锥滚子轴承一般不允许轴相对于壳孔有倾斜最大不超过2”。如因生产工艺要求，作为轧辊轴承的四列圆锥滚子轴承承受弯辊力而轴线的倾斜超过2”的要求，轴承的滚子和滚道会产生额外的应力，由此而增加轴承载荷会缩短轴承的寿命。

公差与游隙

四列圆锥滚子轴承一般为Po级公差，但也可根据用户需要生产公差等级更高的轴承。

四列圆锥滚子轴承的游隙，在装配时已按安装调整规程按轴承生产协议（无生产协议按标准组游隙）调整好轴承游隙，用户在使用一定周期后，应该重新调整游隙，有关调整游隙的方法，请咨询STZ技术服务。

Four row tapered roller bearings

Four row tapered roller bearings is composed of two double row inner rings and one double row outer ring consisting two single outer rings. Between two inner rings, there is one inner spacer. Among these three outer rings, two central spacer is furnished. which can be used to adjust clearance. When borne by heavy radial load. it can bear simultaneously axial load in two different directions. But its allowed speed is not much. which is mainly used for roller bearing of rolling mill. In recent years, four row tapered roller bearing with double face seal is manufactured and gradually used in different industries.

Small sized bearing of this kind is generally made by bearing steel. For large sized one. its is made by carburizing steel. For extremely large sized one. it is made consisting hollow roller and support cage to elongate its service life.

Cage material

Four row tapered roller bearing generally uses steel plate punching press cage. For extremely large-sized bearing, support cage used must be in welded structure.

Angular alignment tolerance

Tolerance and clearance

Its tolerance is Po generally. Bearing with much more high level tolerance can be tailored according to client's requirements. During assembly, its clearance shall be adjusted according to adjustment specification and bearing manufacturing agreement (or standard clearance if there is no manufacturing agreement). After operating a certain period, client can readjust clearance.

Please consult with STZ technical service department for clearance adjustment method.

圆锥滚子轴承

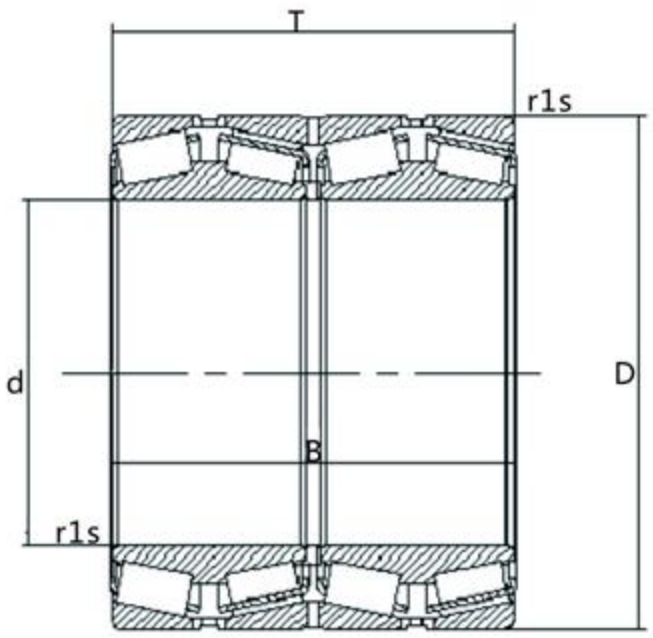

Type380000
380000型
（77000型）

轴承型号 Bearing Designations		外形尺寸（毫米） Boundary Dimensions(mm)						基本额定负荷(千牛 Basic Load Rating(KN)		极限转速(转/分) Limiting Speed(r/min)		重量 (千克) Weight (Kg)
现代号 Current Code	原代号 Original Code	d	D	T	B	r1smin	rsmin	动 dyc Cr	静stc Cor	润滑剂 Lubrication 脂Grease	油Oil	
382032	2077132	160	240	210	210	3.5	2.5	1212	3136	700	900	32.7
382036X2	2077136K	180	260	210	210	3.5	2.5	1100	3200	650	850	36.1
382044	2077144	220	340	305	305	4	2.5	1500	3020	500	650	98
382952	2079952	260	360	265	265	3	3.3	2020	5880	450	560	76.3
BT4B331168B		269.875	381	282.575	282.575	3.3	3	2250	6336	450	560	98.6
381052X2	77752	260	400	255	255	4	3	2145	5285	430	530	114.9
382960	2077960	300	420	300	300	4	3	1690	3700	300	380	130
381072	77172	360	540	325	325	5	4	3700	8840	280	380	248
381076	77176	380	560	325	325	5	4	3700	8840	240	320	265.2
380679	77779	395	545	288.700	288.700	4	3	3580	9200	240	320	194.2
380680	77880	400	540	280	280	4	3	3700	9200	240	320	177.7
380180	77180	400	600	356	356	5	4	4580	10400	220	300	317
381088X2	77788	440	650	355	355	6	5	5040	12435	100	140	391.9
380688	77888	440	620	454	454	5	4	7000	21000	200	280	417.8
381996	1077996	480	650	338	338	5	4	4275	13316	100	140	323.2
3806/650	777/650	650	1030	560	560	9.5	8	15040	36850	50	80	1830
3811/750	10777/750	750	1220	840	840	9.5	8	25140	58510	48	80	3994
331069		850	1360	910	910	6	12	19800	62000			5440
352936DST		180	250	170	190	2.5	0.6	1365	2828			27.44
FB7394500		730	940	500	500	8	3.5	11700	35600			887
BT4B32876/HA4		750	1130	690	690	4	7.5	20100	46500			2430
*331907		762	1066.80	736.600	736.600	8	12.7	20500	58500			2145
*331248		812.800	1143	768.350	768.350	6.4	12.7	22000	63000			2590
*BT4B331066A/HA4		825.500	1168.40	844.550	844.550	4.8	12.7	26000	76500			3050
*67885D/20/20D		190.500	266.700	188.912	187.325	3	3.	1250	3130	600	780	31.7
*LM451349D/10/10D		266.700	355.600	228.600	230.188	3.5	3	1795	5330	450	560	63.3
*M27248D/10/10D		304.902	412.648	266.700	266.700	3.5	3	2860	7640	350	450	94.4
*331271		355.600	488.950	317.500	317.500	1.5	3.3	3040	8192	350	450	160.5

注：“*”为英制系列轴承，“*” is British-system Four-row Tapered Roller Bearing

推力球轴承

STZ生产的推力球轴承有单、双向之分（如结构示意图所示）。单向推力球轴承只能承受一个方向的轴向载荷，可以限制轴和外壳一个方向的轴向位移，双向推力球轴承可承受两个方向的轴向载荷，可限制轴和外壳两个方向的轴向位移。

要点说明：

本类轴承有保持架者一般为钢制实体式（后置代号中未标注），可按用户要求制造铜制实体式。

Thrust ball bearings

STZ Thrust ball bearings are avaliable in both single and double directions designs. (Shown in pictures).

The single direction thrust ball bearings only can support axial loads in one direction. It can confine shaft and shell axial displacement in one direction. The double directions thrust bearings Can support axial loads in two directions. It can confine shaft and shell axial displalement in two directions.

Main points manual:

If it has cage, It's cage usually is machined steel cage (no suffix), We can produle brass cage (Suffix " MCH ")according to customers demand.

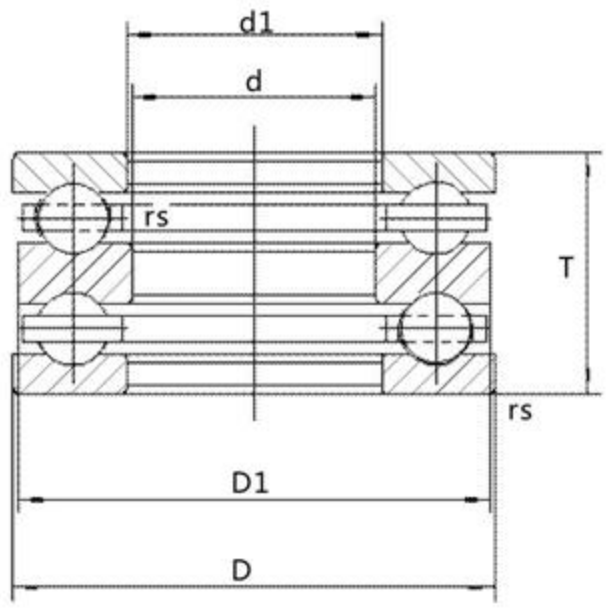

Typ50000
50000型
（38000型）

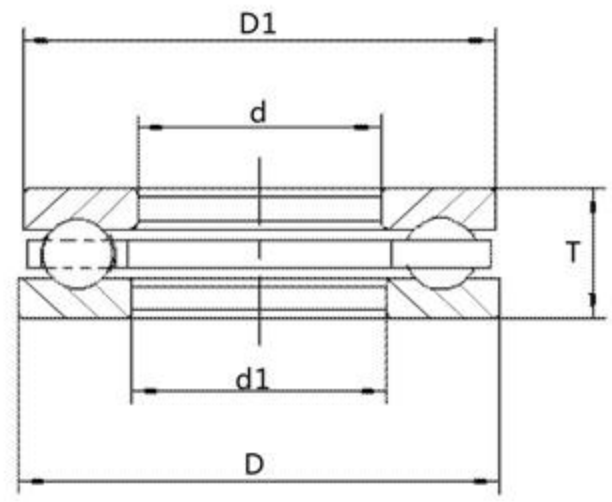

Type50000
50000型
（8000型）

轴承型号 Bearing Designations		外形尺寸（毫米） Boundary Dimensions(mm)						基本额定负荷(千牛) Basic Load Rating(KN)		极限转速(转/分) Limiting Speed(r/min)		重量 (千克) Weight (Kg)
现代号 Current Code	原代号 Original Code	d	D	T	d1	D1	rsmin	动 dyc Cr	静stc Cor	润滑剂 Lubrication 脂Grease	油Oil	
51144	8144	220	270	37	233	267	1.1	188	782	750	1100	4.6
51148	8148	240	300	45	243	297	1.5	258	1040	700	1000	7.55
51152	8152	260	320	45	263	317	1.5	270	1140	650	950	8.1
51156	8156	280	350	53	283	347	1.5	338	1430	550	800	12
51256	8160	280	380	80	284	375	2.1	433	1545	560	750	28.1
51160	8160	300	380	62	304	376	2.1	415	1860	500	700	17.5
51260	8260	300	420	95	304	415	3	520	1916	480	630	43.2
51164	8164	320	400	63	324	396	2	418	1920	450	650	19
51168	8168	340	420	64	344	416	2	428	2050	450	650	20.5
51172	8172	360	440	65	364	436	2	432	2110	400	600	22
51176	8176	380	460	65	384	455	2	440	2210	400	600	23
51180	8180	400	480	65	404	476	2	452	2320	400	550	24
51184	8184	420	500	65	424	495	2	462	2480	400	550	25.5
51192	8192	460	560	80	464	555	2.1	578	3310	300	450	43.5
51196	8196	480	580	80	484	575	2.1	592	3490	300	450	45.5
511/500	81/500	500	600	80	504	595	2.1	595	3250	300	450	47
511/630	81/630	630	750	95	634	746	3	728	5400	200	300	84
511/670	81/670	670	800	105	675	795	3	852	6700	150	250	105
	389/940H	865	1030	110	940	1030	3	540	4278	140	200	135
591/800	90081/800	800	950	90	808	940	4	898	6682	200	320	113.9
	1687/620	630	780	102	620	770	5	736	4525			
	91681	500	600	60	520	580	3.5					30
	91682/800	800	1060	155	800	980	8	840	11488			275.2
	1687/650	650	880	140	733	795	6	1038	6379			177
	1689/520	520	620	60	545	595	3	361	2059			28
	91682/530	530	710	109	550	690	5	840	1148			105

推力角接触球轴承

STZ生产的推力角接触球轴承有单、双向之分（如结构示意图所示），单向推力角接触球轴承能承受一个方向以轴向负荷为主的径向、轴向联合负荷、双向推力角接触球轴承能承受两个方向以轴向负荷为主的轴向、径向联合负荷。

本类型轴承的保持架均为铜制实体式。

Angular contact thrust ball bearings

STZ angular contact thrust ball bearings are avaliable in both single and double directions (shown in pictures)Single direction angular contact thrust ball bearing can support axial loads and a few radial loads in one direction.

Double direction8 angular contact thrust ball bearing can support axial loads and a few radial loads in two directions.

It's cage all is mchined steel cage.we can produce brass cage according to customers demand.

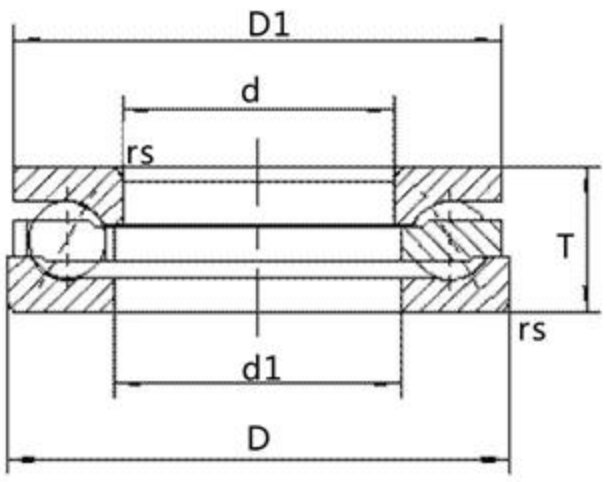

560000型
168000
Type560000

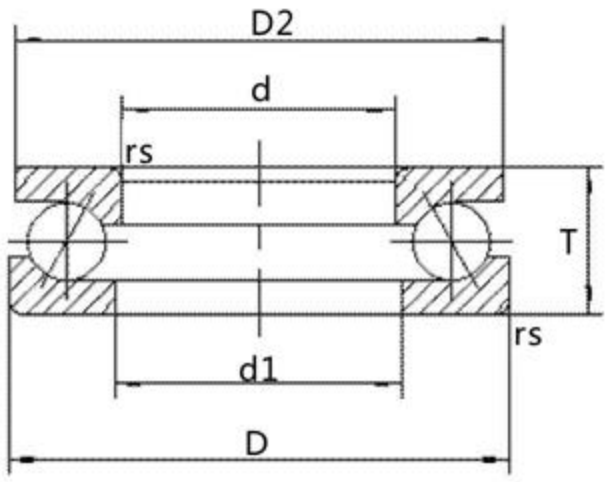

560000V型
768000
Type560000V

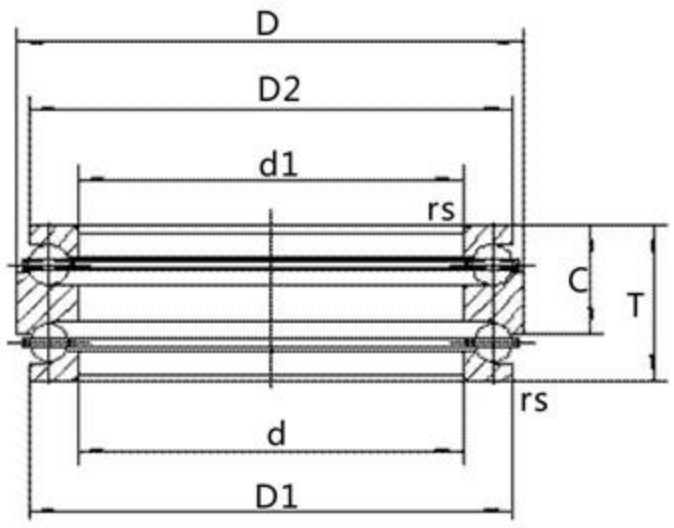

230000型
268000
Type230000

轴承型号 Bearing Designations		外形尺寸（毫米） Boundary Dimensions(mm)						基本额定负荷(千牛) Basic Load Rating(KN)		极限转速(转/分) Limiting Speed(r/min)		重量 (千克) Weight (Kg)
现代号 Current Code	原代号 Original Code	d	D	T	d1	D1	rsmin	动 dyc Cr	静stc Cor	润滑剂 Lubrication 脂Grease	油Oil	
569196	9168196	480	580	60	509	551	2.1	402	2100	360	450	42.5
5691/500	91681/500	500	600	60	520	580	2.1	352	1728	320	380	30.1
6517/520	1689/520	520	620	60	545	595	3	422	2525	250	320	30.1
5692/530	91682/530	530	710	109	550	690	5	822	4580	180	240	111.4
5692/530X2	1687/530	530	710	113	565	660	5	865	4720	180	240	115
5691/600	91681/600	600	710	67	610	700	3	478	2868	280	350	37.6
5692/600	91682/600	600	800	122	610	790	5	902	5430	140	210	
5617/610X2	1687/610K	610	790	90	635	765	4	818	4975	200	360	
5692/650X2	1687/650	650	880	140	733	795	6	1140	7235	120	170	190.2
5617/620	1687/620	620	780	102	630	770	5	854	5264	200	360	112.2
5691/750	91681/750	750	900	90	797	846	5	638	4255	150	220	100
5691/800	91681/800	800	950	90	810	920	4	740	5125	120	170	
5611/800	1681/800	800	950	120	845	905	5	885	6180	100	150	129
5692/800	91682/800	800	1060	155	870	980	9.5	1268	9085	70	90	298
5692/650X2	7687/650	650	880	140	733	795	6	1240	8200	120	170	

推力滚子轴承

STZ生产的推力滚子轴承包括推力调心滚子轴承、推力圆柱滚子轴承、推力圆锥滚子轴承。

推力调心滚子轴承可承受轴向载荷为主的轴、径向联合载荷，具有调心性能。与其它推力滚子轴承相比，极限转速较高。

单向推力圆柱滚子轴承只能承受单向的轴向载荷，用于转速低的场合。

推力圆锥滚予轴承的极限转速稍高于推力圆柱滚子轴承。

推力调心滚子轴承的保持架一般为铜制实体式（未标注后置代号）。推力圆柱滚子轴承与推力圆锥推力滚子轴承的保持架有铜制(后置代号为“M(H)”或“Qi(Q)”)与钢制（未标注后置代号）之分。

一般采用油润滑，个别低速场合可用脂润滑。

Thrust Roller Bearings

STZ thrust roller bearings include spherical roller thrust bearings, cylindrical roller thrust bearings and taper roller thrust bearings. Sherical roller thrust bearings can support axial loads and a few radial loads it can self-aligning. It's limiting speed is higher than other thrust roller bearings.

Cylindrical roller thrust bearings sigle direction only can support axial loads. It used in slow speed spale.

The limiting speed of taper roller thrust bearings is a little higher than cylindrical roller thrust bearings.

Spherical roller thust bearings mostly machined brass cage (no sign suffix). The cage of cylindrical roller thrust bearings have brass cage (Suffix "M" or "Q1(Q)" and steel cage (no suffix).

It is usually lubricated with oil. Grease lubrication can be used at slow speeds.

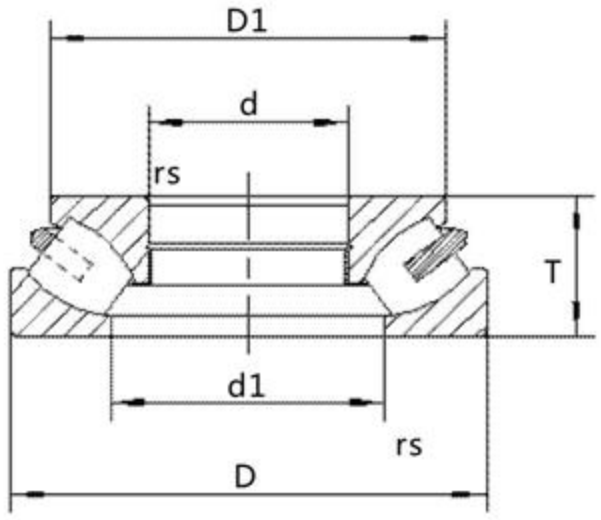

290000型
（39000型）
Type290000

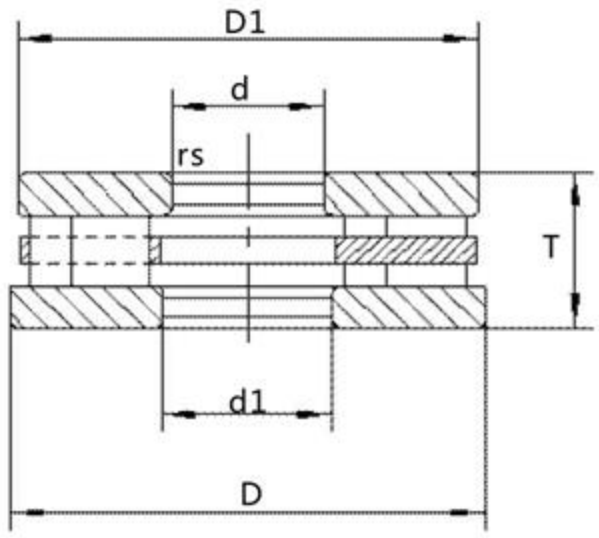

80000型
（549000型）
Type80000

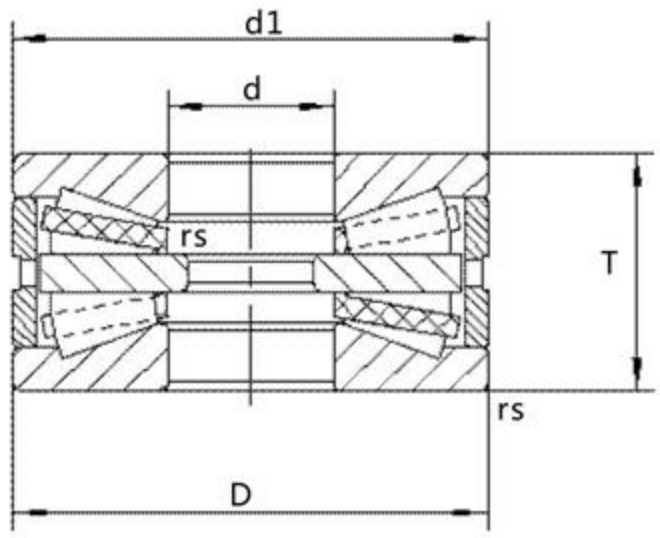

829000型
（249000型）
Type829000

轴承型号 Bearing Designations		外形尺寸（毫米） Boundary Dimensions(mm)						基本额定负荷(千牛) Basic Load Rating(KN)		重量 (千克)
现代号 Current Code	原代号 Original Code	d	D	T	d1	D1	rsmin	动 dyc Cr	静stc Cor	Weight (Kg)
29444	9039444	220	420	122	308	400	6	2640	9140	75
29348	9039348	240	380	85	300	355	4	1610	6130	35.5
29456	9039456	280	520	145	374	471	6	3850	14100	135
29360	9039360	300	480	109	379	460	5	2530	10200	75
29468	9039468	340	620	170	458	563	7.5	5060	19200	220
29280	9039280	400	540	85	460	515	4	1930	9430	55.5
29252	9039252	290	360	60	303	342.4	2.1	880	4450	17.7
29388	9039388	440	680	145	505	580	5	4460	19200	180
294/500	90394/500	500	870	224	661	830	9.5	9260	39700	560
292/600	90392/600	600	800	122	688	780	5	3830	20100	170
294/600	90394/600	600	1030	258	785	990	12	12200	53000	1100
292/630	90392/630	630	850	132	728	830	6	4510	23700	210
294/750	90394/750	750	1280	315	983	1220	15	18000	79800	1650
292/800	90392/800	800	1060	155	915	1035	7.5	6290	35300	380

单向推力圆柱滚子轴承(Cylindrical roller thrust bearings single direction)

89424	954954K	120	250	78	102.3	250	2.5	830	2830	19.5
89444X2	549744	220	420	130	225	419	4	2340	8180	95

双向推力圆锥滚子轴承(Taper roller thrust bearings double direction)

829234		170	240	84	184		2	380	1390	12.7
829736		180	280	90	196		2	580	2900	22.1
829252		260	360	92	285		1	760	2320	25.8
	249960	300	600	240	350		7.5	10500	30160	248
	249976	380	680	140	455		5	3360	16600	174.6

回转支承

回转支承是一种能够同时承受较大的轴向负荷、径向负荷和倾覆力矩等综合载荷的特殊轴承。一般情况下，回转支承自身均带有安装孔、润滑油孔和密封装置，可以满足各种不同工况条件下工作的各类主机不同需求，另一方面，回转支承本身有结构紧凑、引导旋转方便、安装简单和维护容易等特点，被广泛用于起重运输机械、采掘机械、港口机械、医疗设备和军工等回转装置上。

单排交叉圆柱滚子式回转支承，一般由两个座圈组成，结构紧凑、重量轻、制造精度高、装配间隙小，对安装精度要求高，滚柱为1:1交叉排列，能同时承受轴向力、倾覆力矩和较大的径向力，被广泛地用于起重运输，工程机械和军工产品上。交叉圆柱滚子式回转支承具有较高的静负荷能力，交叉圆柱式回转支承可通过其预过盈，能使轴承具有较大的支撑刚性和较高的回转精度。

Single-row Crossed Roller Slewing Bearings.

Slewing bearing is a special bearing, Which can bear combine axial, radial load and tipping moment. Generally, slewing bearing is equipped with installation holes, lubricant hole and sealing device in order to meet various requirements of main equipment in various operation conditions. Besides, slewing bearing features compact in structure, conveniet to guide and rotate, easy for installation and maintenance. It is widely used rotary device for rigging &transportation equipment excavating equipment, port equipment , medical equipment and military equipment.

Crossed cylindrical roller slewing bearing is generally composed of two housing washers, which featuires compact in structure, light. precise in manuacturing and small clearance during assembly. Thus it requires high-level radial load, which is widely used in rigging. transportation, construction equipment and military products. Besides. it can bear heavy static load. Furthermore, preloaded mounting can be reached to have rigid support and precise rotary.

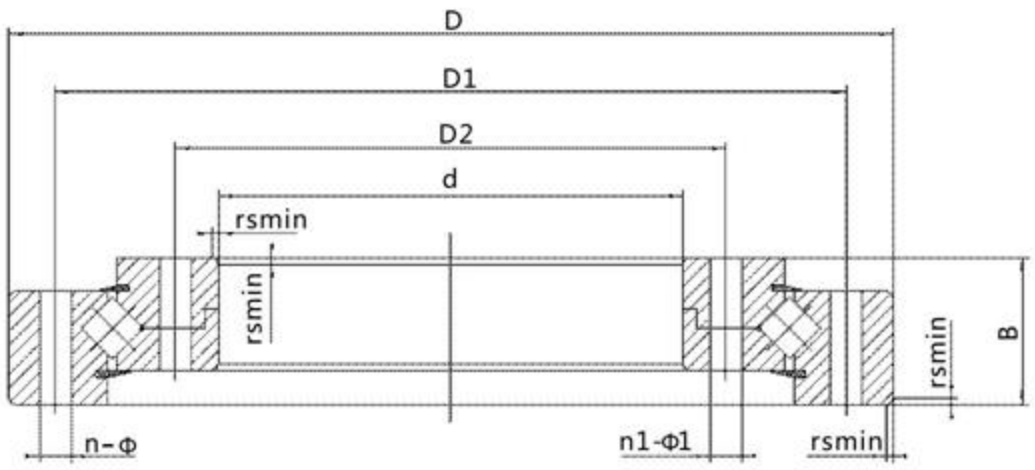

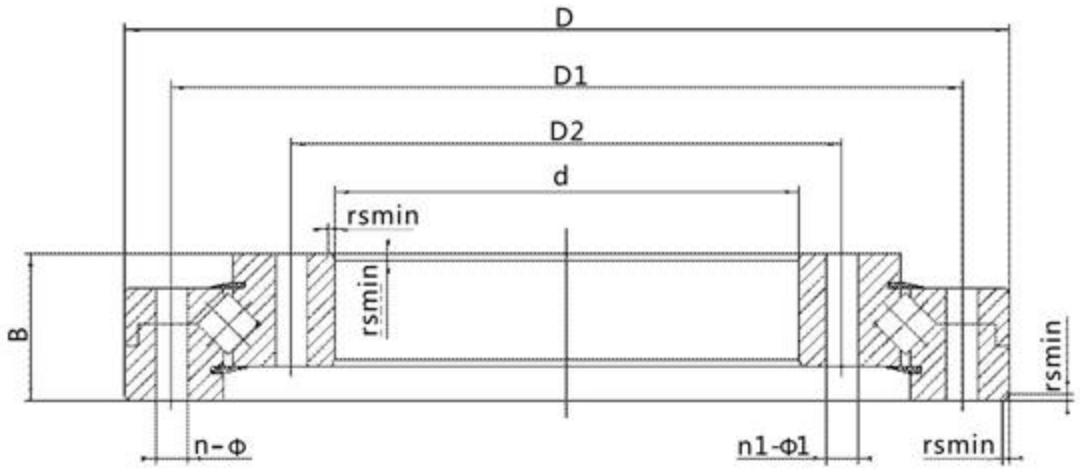

轴承型号 Bearing Designations		外形尺寸（毫米） Boundary Dimensions(mm)										重量(千克) Weight(Kg)
现代号 Current Code	原代号 Original Code	d	D	B	rsmin	D1	D2	n	Φ	n1	Φ1	
11.17.240		160	320	55	4	590	190	12	13	12	M12	20.1
79764		320	550	85	5	515	365	12	17	8	18	89.4
11.25.510		400	620	75	5	580	440	20	M16	20	18	86.6
797/610		610	820	80	5	780	660	18	18	18	18	117.9

军用枪座轴承

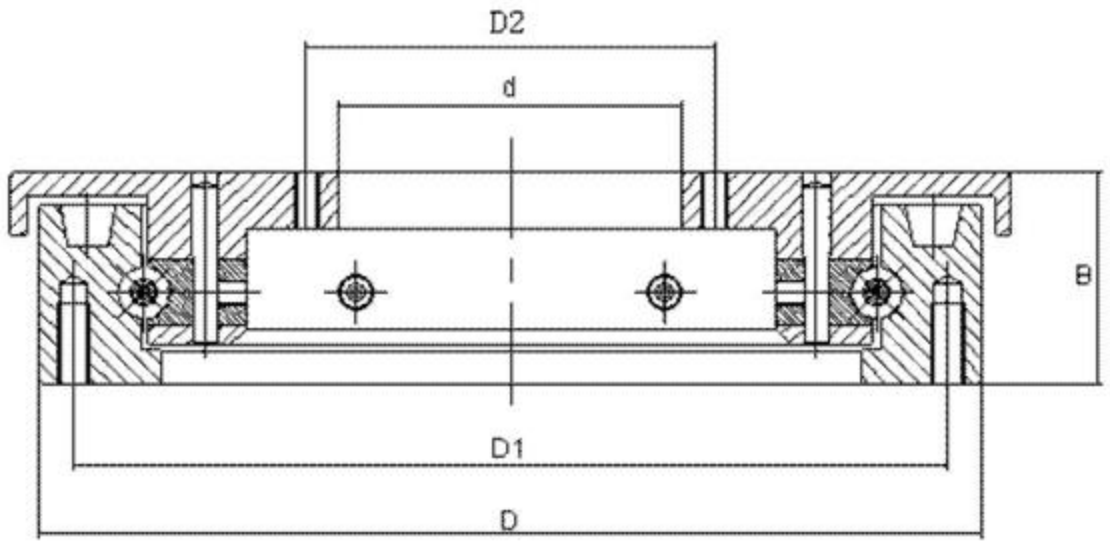

轴承型号 Bearing Designations		外形尺寸（毫米） Boundary Dimensions(mm)					重量(千克) Weight(Kg)
现代号 Current Code	原代号 Original Code	d	D	B	D1	D2	
013.12.800.03		704	852	52.5	835	720	52
YWZ12-0204		134	292	56	264	270	16

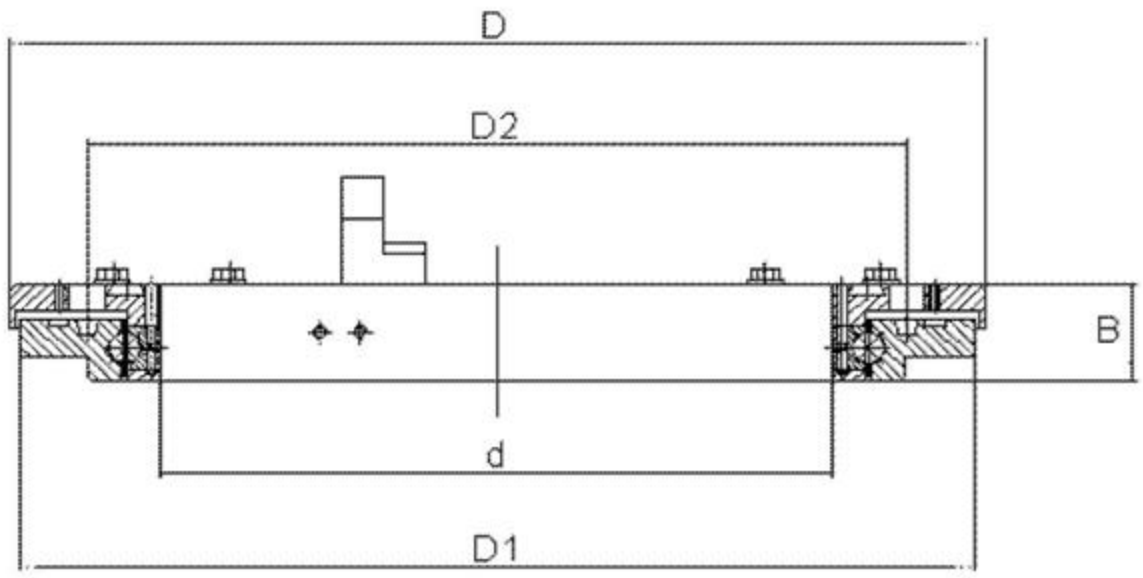

轴承型号 Bearing Designations		外形尺寸（毫米） Boundary Dimensions(mm)					重量(千克) Weight(Kg)
现代号 Current Code	原代号 Original Code	d	D	B	D1	D2	
BZC-002		550	736	59	722	640	22

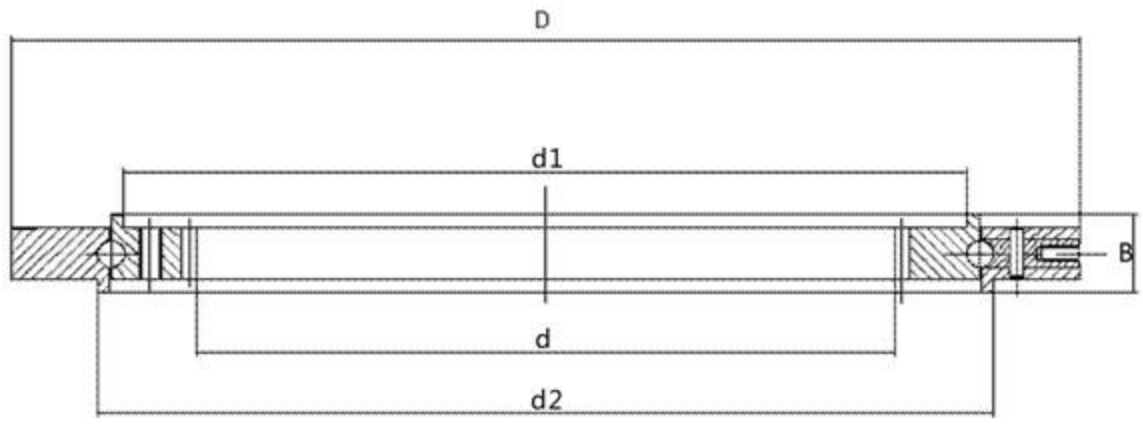

轴承型号 Bearing Designations		外形尺寸（毫米） Boundary Dimensions(mm)					重量(千克) Weight(Kg)
现代号 Current Code	原代号 Original Code	d	D	B	d1	d2	
YWZS-020304		265	406	30	320	340	11

军用枪座轴承

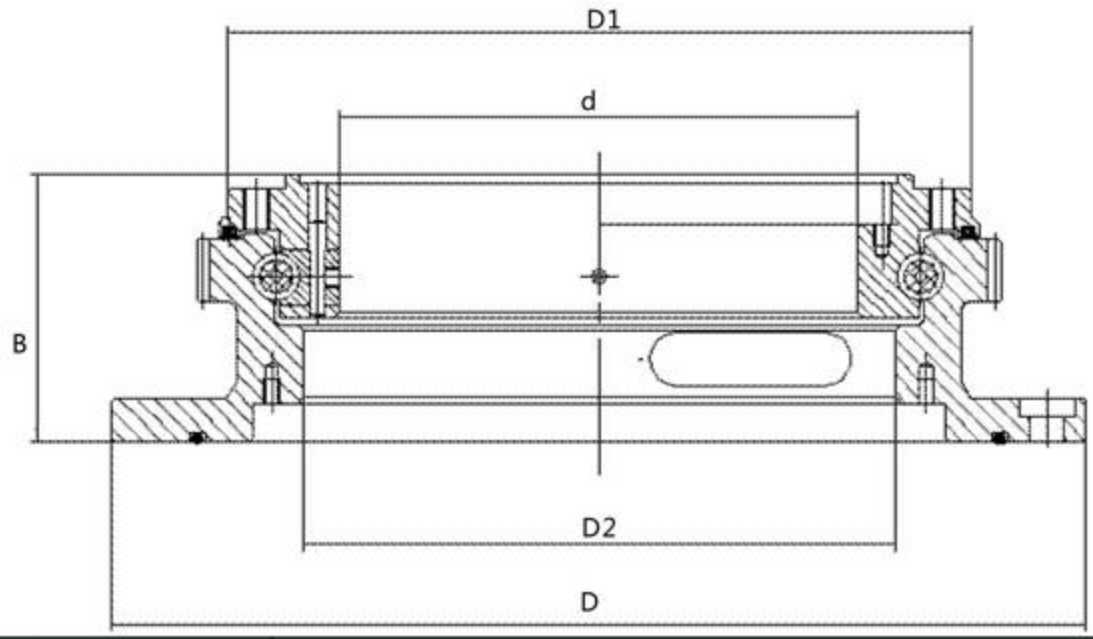

轴承型号 Bearing Designations		外形尺寸（毫米） Boundary Dimensions(mm)					重量(千克) Weight(Kg)
现代号 Current Code	原代号 Original Code	d	D	B	D1	D2	
YWZS0312-02		165	310	85	242	188	13.51
YWZ13-0514		270	400	85	342	302	19.7

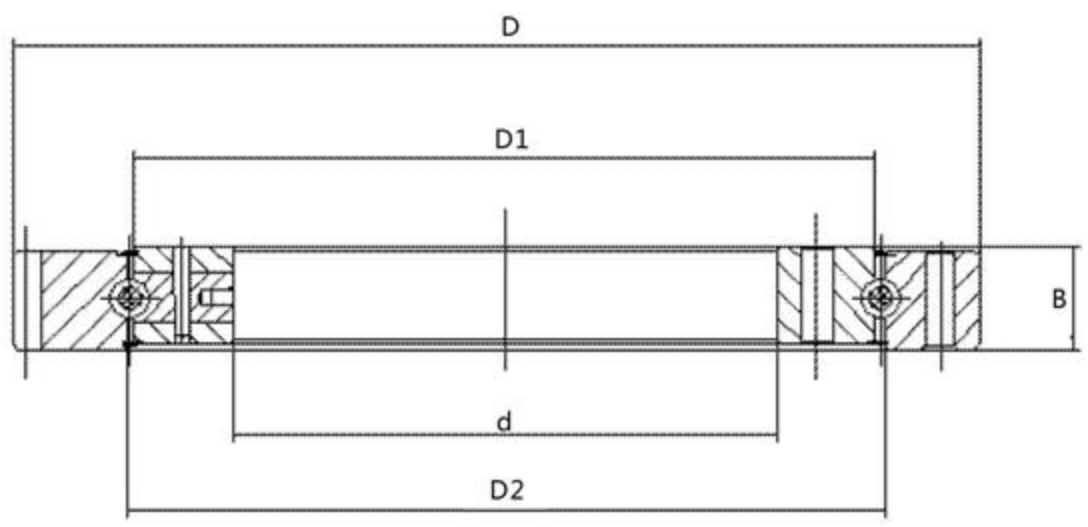

轴承型号 Bearing Designations		外形尺寸（毫米） Boundary Dimensions(mm)					重量(千克) Weight(Kg)
现代号 Current Code	原代号 Original Code	d	D	B	D1	D2	
YWZS0312-02		210	372	40	286	300	18.8

十字轴式万向联轴器用圆柱滚子（组合）轴承

“STZ”生产的P型、BC型，标准及非标准全系列的十字轴式万向联轴器用圆柱滚子（组合）轴承,广泛用于机械，冶金，矿山、石油、化工、船舶，起重运输等行业。

Cross shaft type universal joint cylindrical roller (Combined) Bearings.

STZ cross shaft type universal joint cylindrical roller (Combined) bearings include "P" type, "BC" type,Standard and unstandard series, It is widely used by mechanical equipment, metallurgical equipment, mine equipment. Petroleum equipment, chemical equipment, rigging and transportation equipment.

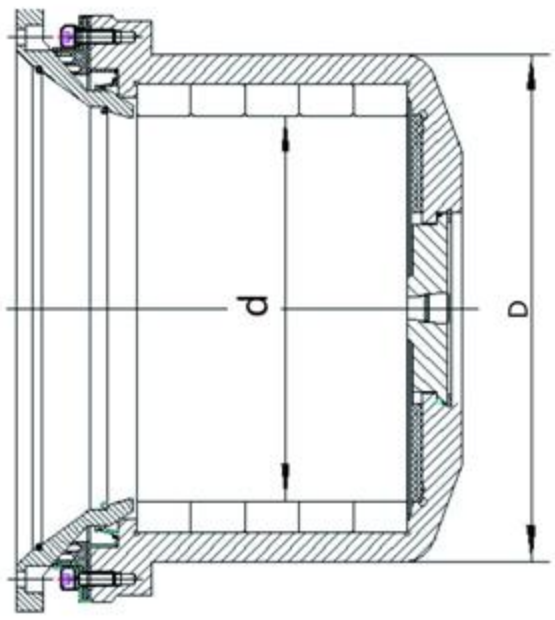

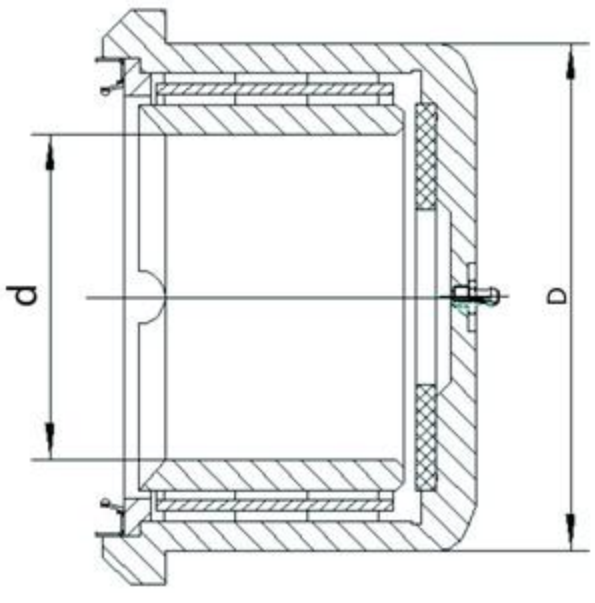

轴承型号 Bearing Designations	外形尺寸（毫米） Boundary Dimensions(mm)		基本额定负荷(千牛) Basic Load Rating(KN)		重量(千克) Weight(Kg)
代号 Code	d	D	动 dyc Cr	静stc Cor	
SWP250	59.6	86	205	314	1.8
SWP470	106.74	170	578	1144	14.3
SWP525	148.94	185	610	1850	13.0
SWP580	131.54	200	798	1630	22.4
SWP600	146.79	219	970	1925	24.0
SWP680	183.2	240	1116	2970	28.6
SWP750	203.56	261	1242	3524	28.7
SWP780	205.45	278	1324	3390	49.7
SWP790	200	270	1235	3085	44.0
SWP800	211.75	280	1875	4085	48.3
SWP840	220.28	300	1715	4500	60.5
SWP850	209.82	293	1624	4018	60.1
SWP860	222	316	1790	4255	69.2
SWP870	228.92	302	1895	4450	63.0
SWP940	246	323	1777	5020	76.1
SWP960	273.72	356	1800	5900	87.2
SWP1060	265.5	348	2243	6560	136.9
SWP1080	272.75	358	2095	6844	113.0
SWP1010	248.52	336	1970	5790	99.2
SWP1100	303.08	390	2780	8320	126.2
SWP1200	289.86	380	2800	8100	142.5
SWP1200-BG	305.14	398	3050	9010	149.3
SWP1320	348.2	466	4330	12300	231.0

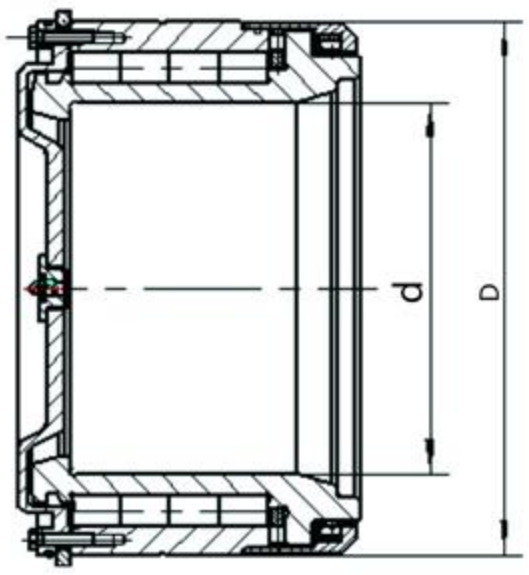

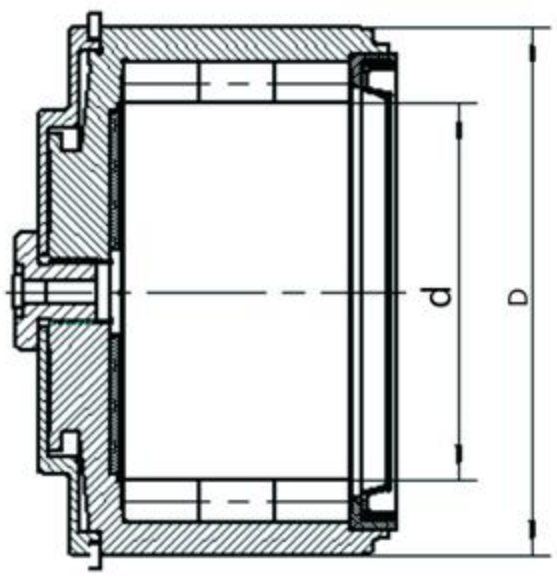

轴承型号 Bearing Designations	外形尺寸（毫米） Boundary Dimensions(mm)		基本额定负荷(千牛) Basic Load Rating(KN)		重量(千克) Weight(Kg)
代号 Code	d	D	动 dyc Cr	静stc Cor	
BC185	53.56	2107	106	194	1.1
BC208	60.1	85	128	240	1.6
BC225	62.45	90	125	226	2.0
BC250	68.82	100	185	397	3.0
BC285	80.28	115	109	258	3.1
BC315	89.16	125	160	323	4.5
BC350	92	140	370	863	5.8
BC380	107.56	155	410	905	7.8
BC390	111.7	160	460	940	8.5
BC440	129.19	179.5	547	1164	11.2
BC490	142.5	200	716	1555	12.5
BC550	160.27	224.5	813	1981	20.1
BC585	135.7	220.28	885	1495	21.0
BC620	176.5	255	820	2374	40.0
BC650	188	282	1120	2506	41.0
BC700	206	298	1060	3107	48.5
BC760	184	300	1476	3525	59.5
BC760-TT	210	310	1368	3700	56.6
BC820	235	340	270	1350	75.0
BC845	248	350	2250	4195	74.5
BC860	253	365	1700	5216	87.3
BC870	254	365	1765	5070	83.6
BC885	262	342	1560	4955	40.5
BC900	269.94	370	2210	5510	100.0
BC920	265	380	3124	9757	97.0
BC1000	296	422	2380	6870	135.0
BC1100	320.1	450	3100	7000	181.0
BC1200	320	475	3156	5526	227.3